Royo® | ESPECIALISTA EN MUEBLE DE BAÑO

PRODUCTO EN STOCK ✓

2026

# promociones 18

# Índice colecciones

**Colecciones por orden de precio de menor a mayor.**
Los precios comparados corresponden a la medida de 80 cm con la opción mueble + lavabo integrado, a excepción de los packs.

## Essence Compact
Desde
**203 €**
Página 60

## Sansa
Desde
**236 €**
Página 44

## Niwa
Desde
**269 €**
Página 52

## Win New
Desde
**340 €**
Página 12

## Vora
Desde
**418 €**
Página 04

## Vida Compact
Desde
**418 €**
Página 56

## Vitale
Desde
**457 €**
Página 24

## Logika Compact
Desde
~~546 €~~ **475 €**
Página 16

## Mio Compact
Desde
~~560 €~~ **475 €**
Página 54

## Econic Compact
Desde
**495 €**
Página 20

## Urban
Desde
**511 €**
Página 40

## Dai
Desde
**530 €**
Página 36

## Alfa Compact
Desde
**533 €**
Página 32

## Wave Compact
Desde
**596 €**
Página 58

minisizes

## Bassi
Desde
**175 €**
Página 62

## Enjoy Pack
Desde
**254 €**
Página 65

## Street Pack
Desde
**263 €**
Página 64

## Elegance Pack
Desde
**274 €**
Página 66

# Vora · fondo 46

Conj. Completo

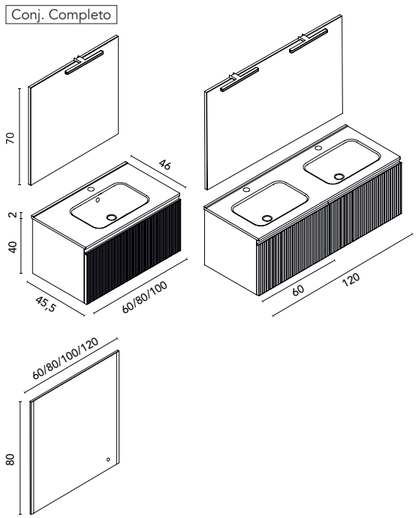


Conj. Premium

## Vora · lavabo integrado Enzo

| | | NO20 Hickory Nature | NO21 Nogal Notte | BL20M Blanco Mate | VD22M Verde Mineral | MA15M Arena Mate | MA23M Habana Mate | € |
|---|---|---|---|---|---|---|---|---|
| Set 60 1C | Mueble + Lavabo | C0078331 | C0078332 | C0078333 | C0078334 | C0078336 | C0078335 | **380** |
| | Conjunto completo | C0078337 | C0078338 | C0078339 | C0078340 | C0078342 | C0078341 | **477** |
| | Conjunto premium | C0078343 | C0078344 | C0078345 | C0078346 | C0078348 | C0078347 | **598** |
| Set 80 1C | Mueble + Lavabo | C0078065 | C0078066 | C0078063 | C0078064 | C0078350 | C0078349 | **418** |
| | Conjunto completo | C0078069 | C0078070 | C0078067 | C0078068 | C0078352 | C0078351 | **510** |
| | Conjunto premium | C0078073 | C0078074 | C0078071 | C0078072 | C0078354 | C0078353 | **615** |
| Set 100 1C | Mueble + Lavabo | C0078077 | C0078078 | C0078075 | C0078076 | C0078356 | C0078355 | **562** |
| | Conjunto completo | C0078081 | C0078082 | C0078079 | C0078080 | C0078358 | C0078357 | **672** |
| | Conjunto premium | C0078085 | C0078086 | C0078083 | C0078084 | C0078360 | C0078359 | **786** |
| Set 120 2C | Mueble + Lavabo | C0078361 | C0078362 | C0078363 | C0078364 | C0078366 | C0078365 | **827** |
| | Conjunto completo | C0078367 | C0078368 | C0078369 | C0078370 | C0078372 | C0078371 | **988** |
| | Conjunto premium | C0078373 | C0078374 | C0078375 | C0078376 | C0078378 | C0078377 | **1102** |

***Tiradores incluidos. Para muebles de 1C, sifón ahorra espacio incluido.***

***CONJUNTO COMPLETO:*** *Luminaria Lucce 30 + espejo Murano + lavabo cerámico Enzo blanco brillo + mueble Vora.*
***CONJUNTO PREMIUM:*** *Espejo Aine + lavabo cerámico Enzo blanco brillo + mueble Vora.*

Medidas en cm.

Conj. Completo

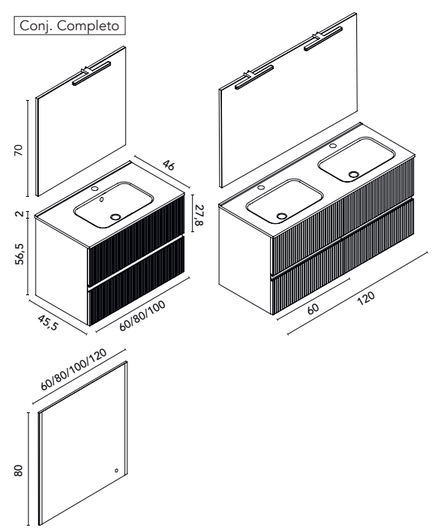


Conj. Premium

## Vora · lavabo integrado Enzo

| | | NO20 Hickory Nature | NO21 Nogal Notte | BL20M Blanco Mate | VD22M Verde Mineral | MA15M Arena Mate | MA23M Habana Mate | € |
|---|---|---|---|---|---|---|---|---|
| Set 60 2C | Mueble + Lavabo | C0078379 | C0078380 | C0078381 | C0078382 | C0078384 | C0078383 | **473** |
| | Conjunto completo | C0078385 | C0078386 | C0078387 | C0078388 | C0078390 | C0078389 | **577** |
| | Conjunto premium | C0078391 | C0078392 | C0078393 | C0078394 | C0078396 | C0078395 | **645** |
| Set 80 2C | Mueble + Lavabo | C0078041 | C0078042 | C0078039 | C0078040 | C0078398 | C0078397 | **509** |
| | Conjunto completo | C0078045 | C0078046 | C0078043 | C0078044 | C0078400 | C0078399 | **609** |
| | Conjunto premium | C0078049 | C0078050 | C0078047 | C0078048 | C0078402 | C0078401 | **709** |
| Set 100 2C | Mueble + Lavabo | C0078053 | C0078054 | C0078051 | C0078052 | C0078404 | C0078403 | **623** |
| | Conjunto completo | C0078057 | C0078058 | C0078055 | C0078056 | C0078406 | C0078405 | **727** |
| | Conjunto premium | C0078061 | C0078062 | C0078059 | C0078060 | C0078408 | C0078407 | **841** |
| Set 120 4C | Mueble + Lavabo | C0078409 | C0078410 | C0078411 | C0078412 | C0078414 | C0078413 | **1039** |
| | Conjunto completo | C0078415 | C0078416 | C0078417 | C0078418 | C0078420 | C0078419 | **1154** |
| | Conjunto premium | C0078421 | C0078422 | C0078423 | C0078424 | C0078426 | C0078425 | **1300** |

***Tiradores incluidos. Para muebles de 1C, sifón ahorra espacio incluido.***

***CONJUNTO COMPLETO:*** *Luminaria Lucce 30 + espejo Murano + lavabo cerámico Enzo blanco brillo + mueble Vora.*
***CONJUNTO PREMIUM:*** *Espejo Aine + lavabo cerámico Enzo blanco brillo + mueble Vora.*

Más espejos y accesorios a partir de la página 68.

# Vora · fondo 46

Conj. Completo

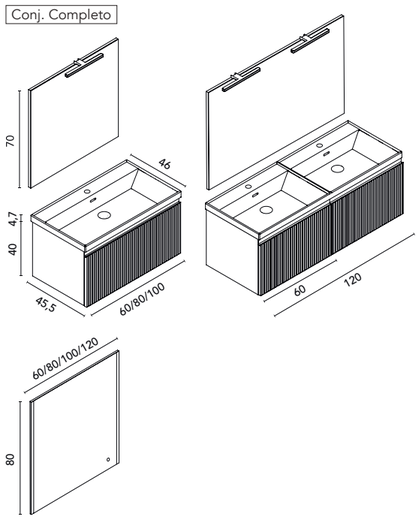


Conj. Premium

## Vora · lavabo integrado Cairo

| | | NO20 Hickory Nature | NO21 Nogal Notte | BL20M Blanco Mate | VD22M Verde Mineral | MA15M Arena Mate | MA23M Habana Mate | € |
|---|---|---|---|---|---|---|---|---|
| Set 60 1C | Mueble + Lavabo | C0078429 | C0078432 | C0078427 | C0078428 | C0078431 | C0078430 | **400** |
| | Conjunto completo | C0078435 | C0078436 | C0078433 | C0078434 | C0078438 | C0078437 | **498** |
| | Conjunto premium | C0078441 | C0078442 | C0078439 | C0078440 | C0078444 | C0078443 | **619** |
| Set 80 1C | Mueble + Lavabo | C0078016 | C0078017 | C0078014 | C0078015 | C0078446 | C0078445 | **438** |
| | Conjunto completo | C0078020 | C0078021 | C0078018 | C0078019 | C0078448 | C0078447 | **538** |
| | Conjunto premium | C0078024 | C0078025 | C0078022 | C0078023 | C0078450 | C0078449 | **638** |
| Set 100 1C | Mueble + Lavabo | C0078028 | C0078029 | C0078026 | C0078027 | C0078452 | C0078451 | **582** |
| | Conjunto completo | C0078032 | C0078033 | C0078030 | C0078031 | C0078454 | C0078453 | **686** |
| | Conjunto premium | C0078036 | C0078037 | C0078034 | C0078035 | C0078456 | C0078455 | **801** |
| Set 120 2C | Mueble + Lavabo | C0078459 | C0078460 | C0078457 | C0078458 | C0078462 | C0078461 | **863** |
| | Conjunto completo | C0078465 | C0078466 | C0078463 | C0078464 | C0078468 | C0078467 | **1024** |
| | Conjunto premium | C0078471 | C0078472 | C0078469 | C0078470 | C0078474 | C0078473 | **1139** |

***Tiradores incluidos. Para muebles de 1C, sifón ahorra espacio incluido.***

***CONJUNTO COMPLETO:*** *Luminaria Lucce 30 + espejo Murano + lavabo cerámico Cairo blanco brillo + mueble Vora.*
***CONJUNTO PREMIUM:*** *Espejo Aine + lavabo cerámico Cairo blanco brillo + mueble Vora.*

Medidas en cm.

Conj. Completo

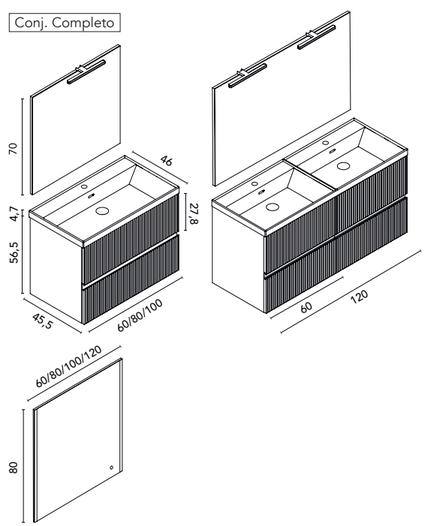


Conj. Premium

## Vora · lavabo integrado Cairo

| | | NO20 Hickory Nature | NO21 Nogal Notte | BL20M Blanco Mate | VD22M Verde Mineral | MA15M Arena Mate | MA23M Habana Mate | € |
|---|---|---|---|---|---|---|---|---|
| Set 60 2C | Mueble + Lavabo | C0078477 | C0078478 | C0078475 | C0078476 | C0078480 | C0078479 | **494** |
| | Conjunto completo | C0078483 | C0078484 | C0078481 | C0078482 | C0078486 | C0078485 | **598** |
| | Conjunto premium | C0078489 | C0078490 | C0078487 | C0078488 | C0078492 | C0078491 | **707** |
| Set 80 2C | Mueble + Lavabo | C0077992 | C0077993 | C0077990 | C0077991 | C0078494 | C0078493 | **540** |
| | Conjunto completo | C0077996 | C0077997 | C0077994 | C0077995 | C0078496 | C0078495 | **649** |
| | Conjunto premium | C0078000 | C0078001 | C0077998 | C0077999 | C0078498 | C0078497 | **759** |
| Set 100 2C | Mueble + Lavabo | C0078004 | C0078005 | C0078002 | C0078003 | C0078500 | C0078499 | **664** |
| | Conjunto completo | C0078008 | C0078009 | C0078006 | C0078007 | C0078502 | C0078501 | **779** |
| | Conjunto premium | C0078012 | C0078013 | C0078010 | C0078011 | C0078504 | C0078503 | **893** |
| Set 120 4C | Mueble + Lavabo | C0078507 | C0078508 | C0078505 | C0078506 | C0078510 | C0078509 | **1071** |
| | Conjunto completo | C0078513 | C0078514 | C0078511 | C0078512 | C0078516 | C0078515 | **1191** |
| | Conjunto premium | C0078519 | C0078520 | C0078517 | C0078518 | C0078522 | C0078521 | **1336** |

***Tiradores incluidos. Para muebles de 1C, sifón ahorra espacio incluido.***

***CONJUNTO COMPLETO:*** *Luminaria Lucce 30 + espejo Murano + lavabo cerámico Cairo blanco brillo + mueble Vora.*
***CONJUNTO PREMIUM:*** *Espejo Aine + lavabo cerámico Cairo blanco brillo + mueble Vora.*

Más espejos y accesorios a partir de la página 68.

# Vora · fondo 46

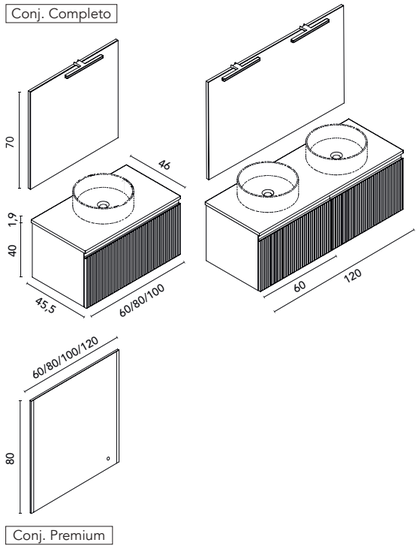


## Vora · lavabo sobre encimera

| | | NO20 Hickory Nature | NO21 Nogal Notte | BL20M Blanco Mate | VD22M Verde Mineral | MA15M Arena Mate | MA23M Habana Mate | € |
|---|---|---|---|---|---|---|---|---|
| Set 60 1C | Mueble + Encimera | C0078523 | C0078524 | C0078525 | C0078526 | C0078528 | C0078527 | **348** |
| | Conjunto completo | C0078529 | C0078530 | C0078531 | C0078532 | C0078534 | C0078533 | **437** |
| | Conjunto premium | C0078535 | C0078536 | C0078537 | C0078538 | C0078540 | C0078539 | **546** |
| Set 80 1C | Mueble + Encimera | C0078541 | C0078542 | C0078543 | C0078544 | C0078546 | C0078545 | **390** |
| | Conjunto completo | C0078547 | C0078548 | C0078549 | C0078550 | C0078552 | C0078551 | **470** |
| | Conjunto premium | C0078553 | C0078554 | C0078555 | C0078556 | C0078558 | C0078557 | **585** |
| Set 100 1C | Mueble + Encimera | C0078559 | C0078560 | C0078561 | C0078562 | C0078564 | C0078563 | **463** |
| | Conjunto completo | C0078565 | C0078566 | C0078567 | C0078568 | C0078570 | C0078569 | **619** |
| | Conjunto premium | C0078571 | C0078572 | C0078573 | C0078574 | C0078576 | C0078575 | **723** |
| Set 120 2C | Mueble + Encimera | C0078577 | C0078578 | C0078579 | C0078580 | C0078582 | C0078581 | **697** |
| | Conjunto completo | C0078583 | C0078584 | C0078585 | C0078586 | C0078588 | C0078587 | **874** |
| | Conjunto premium | C0078589 | C0078590 | C0078591 | C0078592 | C0078594 | C0078593 | **931** |

***Tiradores incluidos. Para muebles de 1C, sifón ahorra espacio incluido.***
***Lavabo no incluido en los conjuntos. Opciones de lavabos en pág. 67.***

***CONJUNTO COMPLETO:*** *Luminaria Lucce 30 + espejo Murano + encimera en el acabado del mueble + mueble Vora.*
***CONJUNTO PREMIUM:*** *Espejo Aine + encimera en el acabado del mueble + mueble Vora.*

Medidas en cm.

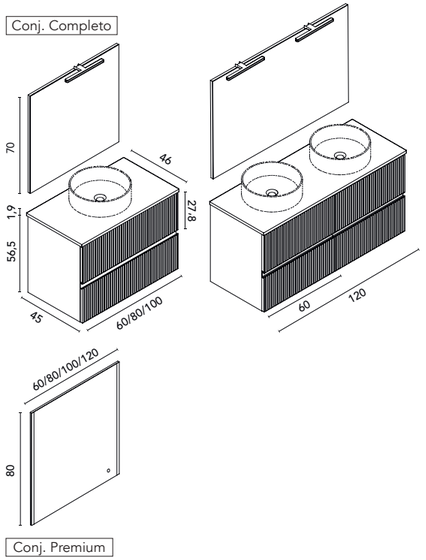


## Vora · lavabo sobre encimera

| | | NO20 Hickory Nature | NO21 Nogal Notte | BL20M Blanco Mate | VD22M Verde Mineral | MA15M Arena Mate | MA23M Habana Mate | € |
|---|---|---|---|---|---|---|---|---|
| Set 60 2C | Mueble + Encimera | C0078595 | C0078596 | C0078597 | C0078598 | C0078600 | C0078599 | **442** |
| | Conjunto completo | C0078601 | C0078602 | C0078603 | C0078604 | C0078606 | C0078605 | **536** |
| | Conjunto premium | C0078607 | C0078608 | C0078609 | C0078610 | C0078612 | C0078611 | **645** |
| Set 80 2C | Mueble + Encimera | C0078613 | C0078614 | C0078615 | C0078616 | C0078618 | C0078617 | **489** |
| | Conjunto completo | C0078619 | C0078620 | C0078621 | C0078622 | C0078624 | C0078623 | **579** |
| | Conjunto premium | C0078625 | C0078626 | C0078627 | C0078628 | C0078630 | C0078629 | **669** |
| Set 100 2C | Mueble + Encimera | C0078631 | C0078632 | C0078633 | C0078634 | C0078636 | C0078635 | **581** |
| | Conjunto completo | C0078637 | C0078638 | C0078639 | C0078640 | C0078642 | C0078641 | **675** |
| | Conjunto premium | C0078643 | C0078644 | C0078645 | C0078646 | C0078648 | C0078647 | **789** |
| Set 120 4C | Mueble + Encimera | C0078649 | C0078650 | C0078651 | C0078652 | C0078654 | C0078653 | **884** |
| | Conjunto completo | C0078655 | C0078656 | C0078657 | C0078658 | C0078660 | C0078659 | **1035** |
| | Conjunto premium | C0078661 | C0078662 | C0078663 | C0078664 | C0078666 | C0078665 | **1122** |

***Tiradores incluidos. Para muebles de 1C, sifón ahorra espacio incluido.***
***Lavabo no incluido en los conjuntos. Opciones de lavabos en pág. 67.***

***CONJUNTO COMPLETO:*** *Luminaria Lucce 30 + espejo Murano + encimera en el acabado del mueble + mueble Vora.*
***CONJUNTO PREMIUM:*** *Espejo Aine + encimera en el acabado del mueble + mueble Vora.*

Más espejos y accesorios a partir de la página 68.

# Vora · fondo 46

Medidas en cm.

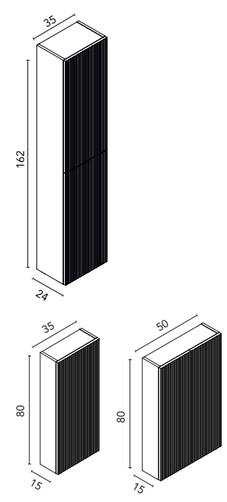


## Columna Dupla

| | | NO20 Hickory Nature | NO21 Nogal Notte | BL20M Blanco Mate | VD22M Verde Mineral | MA15M Arena Mate | MA23M Habana Mate | € |
|---|---|---|---|---|---|---|---|---|
| **35 2P** | Reversible | C0078260 | C0078261 | C0078258 | C0078259 | C0078668 | C0078667 | **367** |

***DISTRIBUCIÓN INTERIOR:*** *Un estante fijo en madera, dos estantes regulables en madera.*
*Puertas con apertura y cierre push.*

## Altos Dupla

| | | NO20 Hickory Nature | NO21 Nogal Notte | BL20M Blanco Mate | VD22M Verde Mineral | MA15M Arena Mate | MA23M Habana Mate | € |
|---|---|---|---|---|---|---|---|---|
| **35 1P** | Reversible | C0078264 | C0078265 | C0078262 | C0078263 | C0078670 | C0078669 | **236** |
| **50 2P** | | C0078268 | C0078269 | C0078266 | C0078267 | C0078672 | C0078671 | **290** |

***DISTRIBUCIÓN INTERIOR:*** *Dos estantes en cristal. Interior acabado moka.*
*Puertas con cierre amortiguado.*

Más espejos y accesorios a partir de la página 68.

## Acabados Vora

Hickory Nature · **NO20**
Tirador Inox

Nogal Notte · **NO21**
Tirador Habana Mate

Blanco Mate · **BL20M**
Tirador Blanco

Verde Mineral · **VD22M**
Tirador Verde Mineral

Arena Mate · **MA15M**
Tirador Arena Mate

Habana Mate · **MA23M**
Tirador Habana Mate

# Win · fondo 46 SOFT CLOSE New

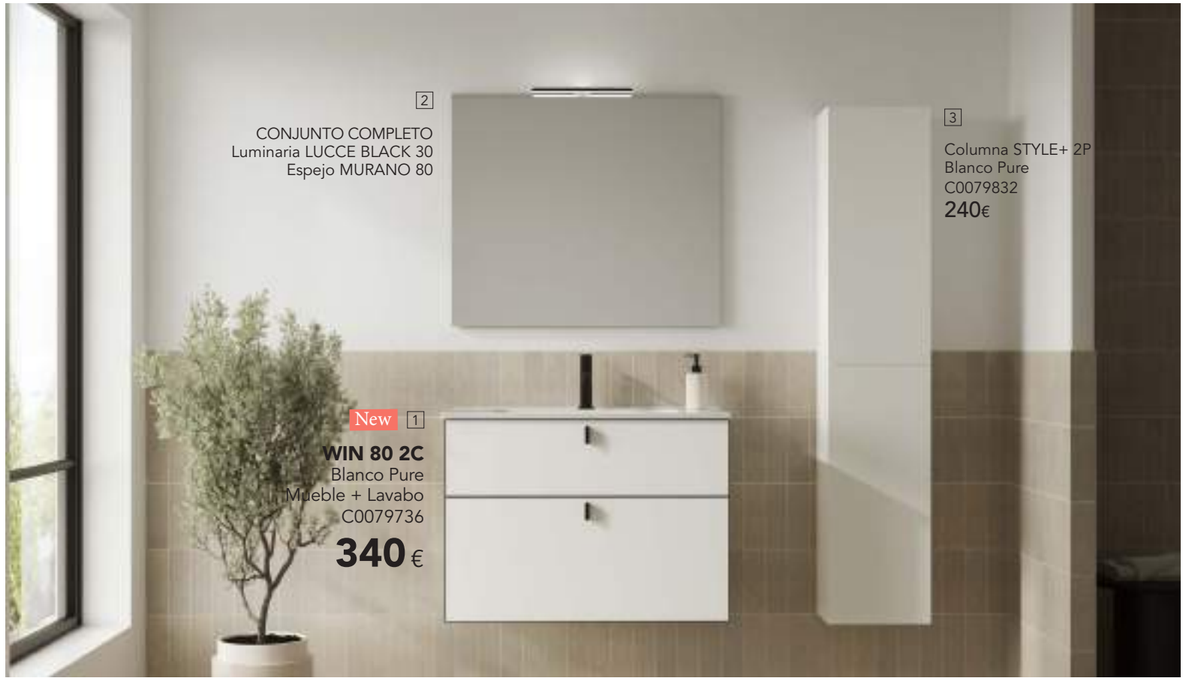


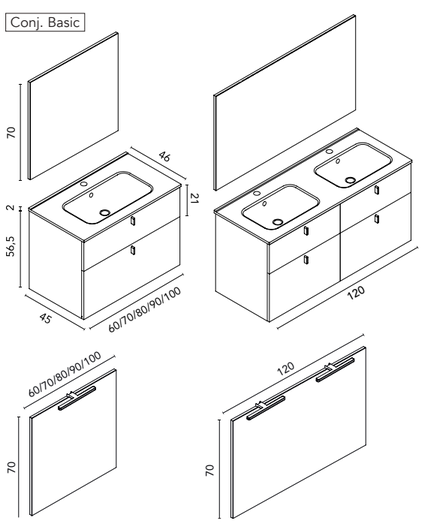


Medidas en cm.

## Win · lavabo integrado

| | | RO13 Roble Vulcano | RO14 Roble Colonial | NO18 Nogal Ártico | BL29 Blanco Pure | € |
|---|---|---|---|---|---|---|
| Set 60 2C | Mueble + Lavabo | C0079676 | C0079694 | C0079712 | C0079730 | **302** |
| | Conjunto basic | C0079677 | C0079695 | C0079713 | C0079731 | **337** |
| | Conjunto completo | C0079678 | C0079696 | C0079714 | C0079732 | **372** |
| Set 70 2C | Mueble + Lavabo | C0079679 | C0079697 | C0079715 | C0079733 | **328** |
| | Conjunto basic | C0079680 | C0079698 | C0079716 | C0079734 | **359** |
| | Conjunto completo | C0079681 | C0079699 | C0079717 | C0079735 | **395** |
| Set 80 2C | Mueble + Lavabo | C0079682 | C0079700 | C0079718 | C0079736 | **340** |
| | Conjunto basic | C0079683 | C0079701 | C0079719 | C0079737 | **379** |
| | Conjunto completo | C0079684 | C0079702 | C0079720 | C0079738 | **418** |
| Set 90 2C | Mueble + Lavabo | C0079685 | C0079703 | C0079721 | C0079739 | **372** |
| | Conjunto basic | C0079686 | C0079704 | C0079722 | C0079740 | **414** |
| | Conjunto completo | C0079687 | C0079705 | C0079723 | C0079741 | **450** |
| Set 100 2C | Mueble + Lavabo | C0079688 | C0079706 | C0079724 | C0079742 | **404** |
| | Conjunto basic | C0079689 | C0079707 | C0079725 | C0079743 | **449** |
| | Conjunto completo | C0079690 | C0079708 | C0079726 | C0079744 | **483** |
| Set 120 4C | Mueble + Lavabo | C0079691 | C0079709 | C0079727 | C0079745 | **667** |
| | Conjunto basic | C0079692 | C0079710 | C0079728 | C0079746 | **717** |
| | Conjunto completo | C0079693 | C0079711 | C0079729 | C0079747 | **779** |

***CONJUNTO BASIC:*** *Espejo Murano + lavabo cerámico Enzo blanco brillo + mueble Win.*
***CONJUNTO COMPLETO:*** *Luminaria Lucce Black 30 + espejo Murano + lavabo cerámico Enzo + mueble Win.*

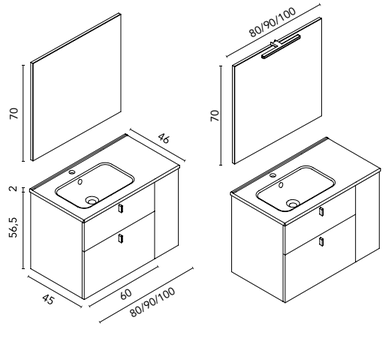


Más espejos y accesorios a partir de la página 68.

## Win · lavabo integrado

| | | RO13 Roble Vulcano | RO14 Roble Colonial | NO18 Nogal Ártico | BL29 Blanco Pure | € |
|---|---|---|---|---|---|---|
| Set 80 2C1P seno IZQ. | Mueble + Lavabo | C0079748 | C0079757 | C0079766 | C0079775 | **416** |
| | Conjunto basic | C0079749 | C0079758 | C0079767 | C0079776 | **446** |
| | Conjunto completo | C0079750 | C0079759 | C0079768 | C0079777 | **478** |
| Set 90 2C1P seno IZQ. | Mueble + Lavabo | C0079751 | C0079760 | C0079769 | C0079778 | **464** |
| | Conjunto basic | C0079752 | C0079761 | C0079770 | C0079779 | **507** |
| | Conjunto completo | C0079753 | C0079762 | C0079771 | C0079780 | **565** |
| Set 100 2C1P seno IZQ. | Mueble + Lavabo | C0079754 | C0079763 | C0079772 | C0079781 | **478** |
| | Conjunto basic | C0079755 | C0079764 | C0079773 | C0079782 | **520** |
| | Conjunto completo | C0079756 | C0079765 | C0079774 | C0079783 | **585** |

***CONJUNTO BASIC:*** *Espejo Murano + lavabo cerámico Enzo blanco brillo + mueble Win.*
***CONJUNTO COMPLETO:*** *Luminaria Lucce Black 30 + espejo Murano + lavabo cerámico Enzo + mueble Win.*

** Conjunto Win 90 2C1P el lavabo será el Slim cerámico seno desplazado.*

# Win · fondo 46 SOFT CLOSE New

Conj. Basic

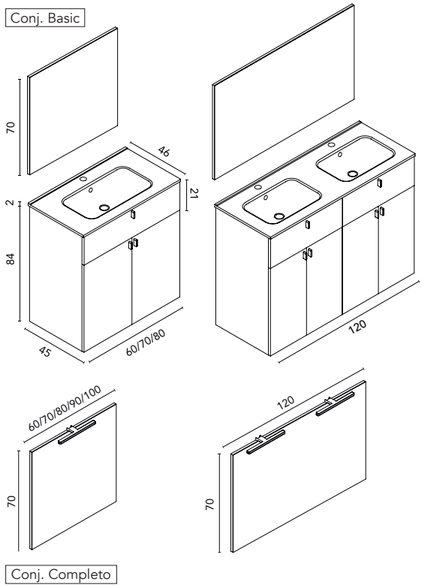


Conj. Completo

## Win · lavabo integrado

| | | RO13 Roble Vulcano | RO14 Roble Colonial | NO18 Nogal Ártico | BL29 Blanco Pure | € |
|---|---|---|---|---|---|---|
| Set 60 1C2P | Mueble + Lavabo | C0079784 | C0079796 | C0079808 | C0079820 | **389** |
| | Conjunto basic | C0079785 | C0079797 | C0079809 | C0079821 | **419** |
| | Conjunto completo | C0079786 | C0079798 | C0079810 | C0079822 | **444** |
| Set 70 1C2P | Mueble + Lavabo | C0079787 | C0079799 | C0079811 | C0079823 | **411** |
| | Conjunto basic | C0079788 | C0079800 | C0079812 | C0079824 | **441** |
| | Conjunto completo | C0079789 | C0079801 | C0079813 | C0079825 | **464** |
| Set 80 1C2P | Mueble + Lavabo | C0079790 | C0079802 | C0079814 | C0079826 | **416** |
| | Conjunto basic | C0079791 | C0079803 | C0079815 | C0079827 | **446** |
| | Conjunto completo | C0079792 | C0079804 | C0079816 | C0079828 | **478** |
| Set 120 2C4P | Mueble + Lavabo | C0079793 | C0079805 | C0079817 | C0079829 | **728** |
| | Conjunto basic | C0079794 | C0079806 | C0079818 | C0079830 | **758** |
| | Conjunto completo | C0079795 | C0079807 | C0079819 | C0079831 | **795** |

***CONJUNTO BASIC:*** *Espejo Murano + lavabo cerámico Enzo blanco brillo + mueble Win.*
***CONJUNTO COMPLETO:*** *Luminaria Lucce Black 30 + espejo Murano + lavabo cerámico Enzo + mueble Win.*

Medidas en cm.

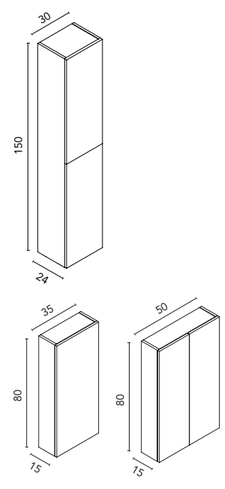


## Columna Style+

| | | RO13 Roble Vulcano | RO14 Roble Colonial | NO18 Nogal Ártico | BL29 Blanco Pure | € |
|---|---|---|---|---|---|---|
| 30 2P | Reversible | C0079835 | C0079838 | C0077547 | C0079832 | **240** |

***DISTRIBUCIÓN INTERIOR:*** *Un estante fijo en madera, dos estantes regulables en madera. Puertas con apertura y cierre push.*

## Altos Style

| | | RO13 Roble Vulcano | RO14 Roble Colonial | NO18 Nogal Ártico | BL29 Blanco Pure | € |
|---|---|---|---|---|---|---|
| 35 1P | Reversible | C0079836 | C0076830 | C0077539 | C0079833 | **163** |
| 50 2P | | C0079837 | C0076831 | C0077543 | C0079834 | **191** |

***DISTRIBUCIÓN INTERIOR:*** *Dos estantes en cristal. Interior acabado coco. Puertas con cierre amortiguado.*

Más espejos y accesorios a partir de la página 68.

## Acabados Win

Roble Vulcano · **RO13**
Tirador Negro

Roble Colonial · **RO14**
Tirador Negro

Nogal Ártico · **NO18**
Tirador Negro

Blanco Pure · **BL29**
Tirador Negro

# Logika Compact · fondo 46

## Logika · lavabo integrado

| | | NO18 Nogal Ártico | BL26 Blanco Pure | AZ8 Azul Pure | VD19 Verde Pure | € | € |
|---|---|---|---|---|---|---|---|
| New Set 60 2C | Mueble + Lavabo | C0079544 | C0079547 | C0079550 | C0079553 | **390** | |
| | Conjunto completo | C0079545 | C0079548 | C0079551 | C0079554 | **480** | |
| | Conjunto premium | C0079546 | C0079549 | C0079552 | C0079555 | **560** | |
| Set 80 2C | Mueble + Lavabo | C0077495 | C0077492 | C0077493 | C0077494 | ~~546~~ | 475 |
| | Conjunto completo | C0077491 | C0077488 | C0077489 | C0077490 | ~~658~~ | 571 |
| | Conjunto premium | C0079556 | C0079557 | C0079558 | C0079559 | ~~749~~ | 650 |
| Set 100 2C | Mueble + Lavabo | C0077507 | C0077504 | C0077505 | C0077506 | ~~644~~ | 551 |
| | Conjunto completo | C0077503 | C0077500 | C0077501 | C0077502 | ~~771~~ | 660 |
| | Conjunto premium | C0079560 | C0079561 | C0079562 | C0079563 | ~~829~~ | 738 |

***Tiradores incluidos.***

***CONJUNTO COMPLETO:*** *Luminaria Lucce 30 + espejo Murano + lavabo cerámico Enzo blanco brillo + mueble Logika.*
***CONJUNTO PREMIUM:*** *Espejo Blaze + lavabo cerámico Enzo blanco brillo + mueble Logika.*

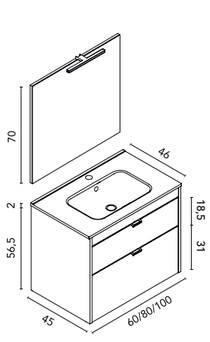


Conj. Completo

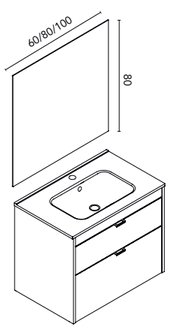


Conj. Premium

Medidas en cm.

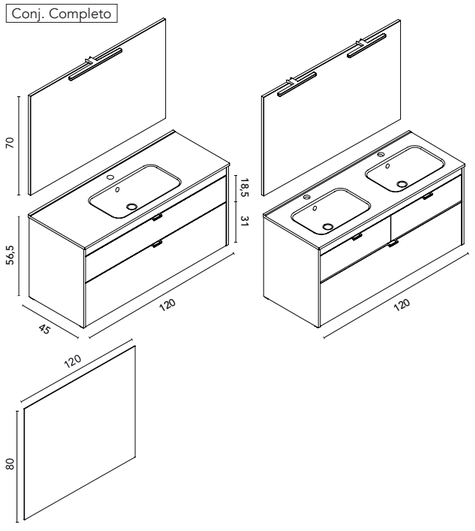


Nuevo cajón metálico con una estética premium y dos opciones de regulación, de arriba abajo y de izquierda a derecha, en acabado Antracita

## Logika · lavabo integrado

| | | NO18 Nogal Ártico | BL26 Blanco Pure | AZ8 Azul Pure | VD19 Verde Pure | € |
|---|---|---|---|---|---|---|
| New Set 120 2C seno centrado | Mueble + Lavabo | C0079564 | C0079570 | C0079576 | C0079582 | **650** |
| | Conjunto completo | C0079565 | C0079571 | C0079577 | C0079583 | **749** |
| | Conjunto premium | C0079566 | C0079572 | C0079578 | C0079584 | **825** |
| New Set 120 3C doble seno | Mueble + Lavabo | C0079567 | C0079573 | C0079579 | C0079585 | **750** |
| | Conjunto completo | C0079568 | C0079574 | C0079580 | C0079586 | **850** |
| | Conjunto premium | C0079569 | C0079575 | C0079581 | C0079587 | **960** |

***Tiradores incluidos.***

***CONJUNTO COMPLETO:*** *Luminaria Lucce 30 + espejo Murano + lavabo cerámico Enzo + mueble Logika.*
***CONJUNTO PREMIUM:*** *Espejo Blaze + lavabo cerámico Enzo blanco brillo + mueble Logika.*

** Conjunto completo Logika 120 2C llevará la luminaria Lucce 50.*

Más espejos y accesorios a partir de la página 68.

# Logika Compact · fondo 46

PROMOCIÓN · OFERTA ESPECIAL

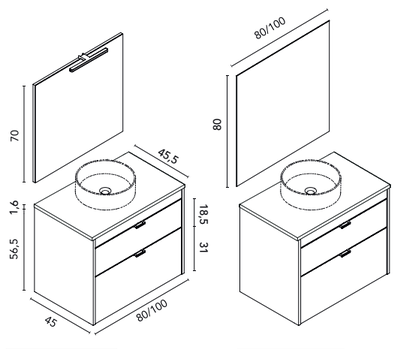


Conj. Completo

Conj. Premium

Medidas en cm.

## Logika · lavabo sobre encimera

| | | NO18 Nogal Ártico | BL26 Blanco Pure | AZ8 Azul Pure | VD19 Verde Pure | € | € |
|---|---|---|---|---|---|---|---|
| Set 80 2C | Mueble + Encimera | C0077519 | C0077516 | C0077517 | C0077518 | ~~504~~ | 415 |
| | Conjunto completo | C0077515 | C0077512 | C0077513 | C0077514 | ~~596~~ | 515 |
| | Conjunto premium | C0079588 | C0079589 | C0079590 | C0079591 | ~~699~~ | 598 |
| Set 100 2C | Mueble + Encimera | C0077531 | C0077528 | C0077529 | C0077530 | ~~541~~ | 494 |
| | Conjunto completo | C0077527 | C0077524 | C0077525 | C0077526 | ~~668~~ | 603 |
| | Conjunto premium | C0079592 | C0079593 | C0079594 | C0079595 | ~~770~~ | 727 |

***Tiradores incluidos. Lavabo no incluido en los conjuntos. Opciones de lavabos en pág. 67.***

***CONJUNTO COMPLETO:*** *Luminaria Lucce 30 + espejo Murano + encimera en el acabado del mueble + mueble Logika.*
***CONJUNTO PREMIUM:*** *Espejo Blaze + encimera en el acabado del mueble + mueble Logika.*

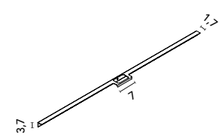


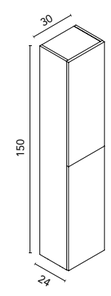


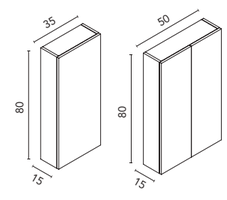


## Tiradores sueltos

| | | INOX | BLANCO | ANTRACITA | € |
|---|---|---|---|---|---|
| 60 | 2 unidades | 130531 | 130529 | 130530 | 52 |
| 80 | 2 unidades | 130537 | 130535 | 130536 | 59 |
| 100 | 2 unidades | 130540 | 130538 | 130539 | 70 |
| 120 (2C) | 2 unidades | 130543 | 130541 | 130542 | 85 |
| 120 (3C) | 3 unidades | 130546 | 130544 | 130545 | 93 |

*Aluminio extrusionado pintado en mate.*

## Columna Style+

| | | NO18 Nogal Ártico | BL26 Blanco Pure | AZ8 Azul Pure | VD19 Verde Pure | € |
|---|---|---|---|---|---|---|
| 30 2P | Reversible | C0077547 | C0077544 | C0077546 | C0077545 | 240 |

***DISTRIBUCIÓN INTERIOR:*** *Un estante fijo en madera, dos estantes regulables en madera. Puertas con apertura y cierre push.*

## Altos Style

| | | NO18 Nogal Ártico | BL26 Blanco Pure | AZ8 Azul Pure | VD19 Verde Pure | € |
|---|---|---|---|---|---|---|
| 35 1P | Reversible | C0077539 | C0077536 | C0077538 | C0077537 | 163 |
| 50 2P | | C0077543 | C0077540 | C0077542 | C0077541 | 191 |

***DISTRIBUCIÓN INTERIOR:*** *Dos estantes en cristal. Interior acabado coco. Puertas con cierre amortiguado.*

Más espejos y accesorios a partir de la página 68.

## Acabados Logika

Nogal Ártico · **NO18**
Tirador Blanco

Blanco Pure · **BL26**
Tirador Inox

Azul Talco Pure · **AZ8**
Tirador Blanco

Verde Pure · **VD19**
Tirador Antracita

Más opciones de medidas y acabados en nuestro Catálogo Modular/General.

CATÁLOGO

# Econic Compact · fondo 46

Conj. Completo

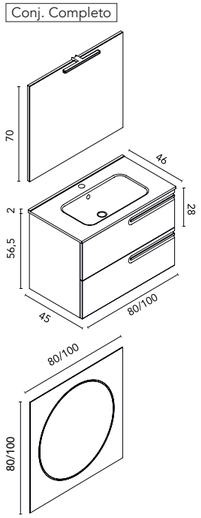


Conj. Premium

Medidas en cm.

Acababos sostenibles lacados al agua que reducen un 98% las emisiones

## Econic · lavabo integrado

| | | BL19 Blanco Nature | RO6 Beige Nature | NO20 Hickory Nature | BL1B Blanco Brillo | BL22M Blanco Mate | NG3M Negro Mate | AZ7M Azul Vapor (Lacado al agua sostenible) | VD18M Verde Forest (Lacado al agua sostenible) | € |
|---|---|---|---|---|---|---|---|---|---|---|
| Set 80 2C | Mueble + Lavabo | C0078215 | C0078214 | C0078213 | C0075980 | C0075981 | C0075982 | C0075984 | C0075985 | **495** |
| | Conjunto completo | C0078218 | C0078217 | C0078216 | C0075972 | C0075973 | C0075974 | C0075976 | C0075977 | **570** |
| | Conjunto premium | C0079596 | C0079597 | C0079598 | C0079599 | C0079600 | C0079601 | C0079602 | C0079603 | **726** |
| Set 100 2C | Mueble + Lavabo | C0078224 | C0078223 | C0078222 | C0076004 | C0076005 | C0076006 | C0076008 | C0076009 | **623** |
| | Conjunto completo | C0078227 | C0078226 | C0078225 | C0075996 | C0075997 | C0075998 | C0076000 | C0076001 | **702** |
| | Conjunto premium | C0079604 | C0079605 | C0079606 | C0079607 | C0079608 | C0079609 | C0079610 | C0079611 | **841** |

***CONJUNTO COMPLETO:*** *Luminaria Lucce 30 + espejo Murano + lavabo cerámico Enzo blanco brillo + mueble Econic.*
***CONJUNTO PREMIUM:*** *Espejo Shadow + lavabo cerámico Enzo blanco brillo + mueble Econic.*

Más espejos y accesorios a partir de la página 68.

# Econic Compact · fondo 46

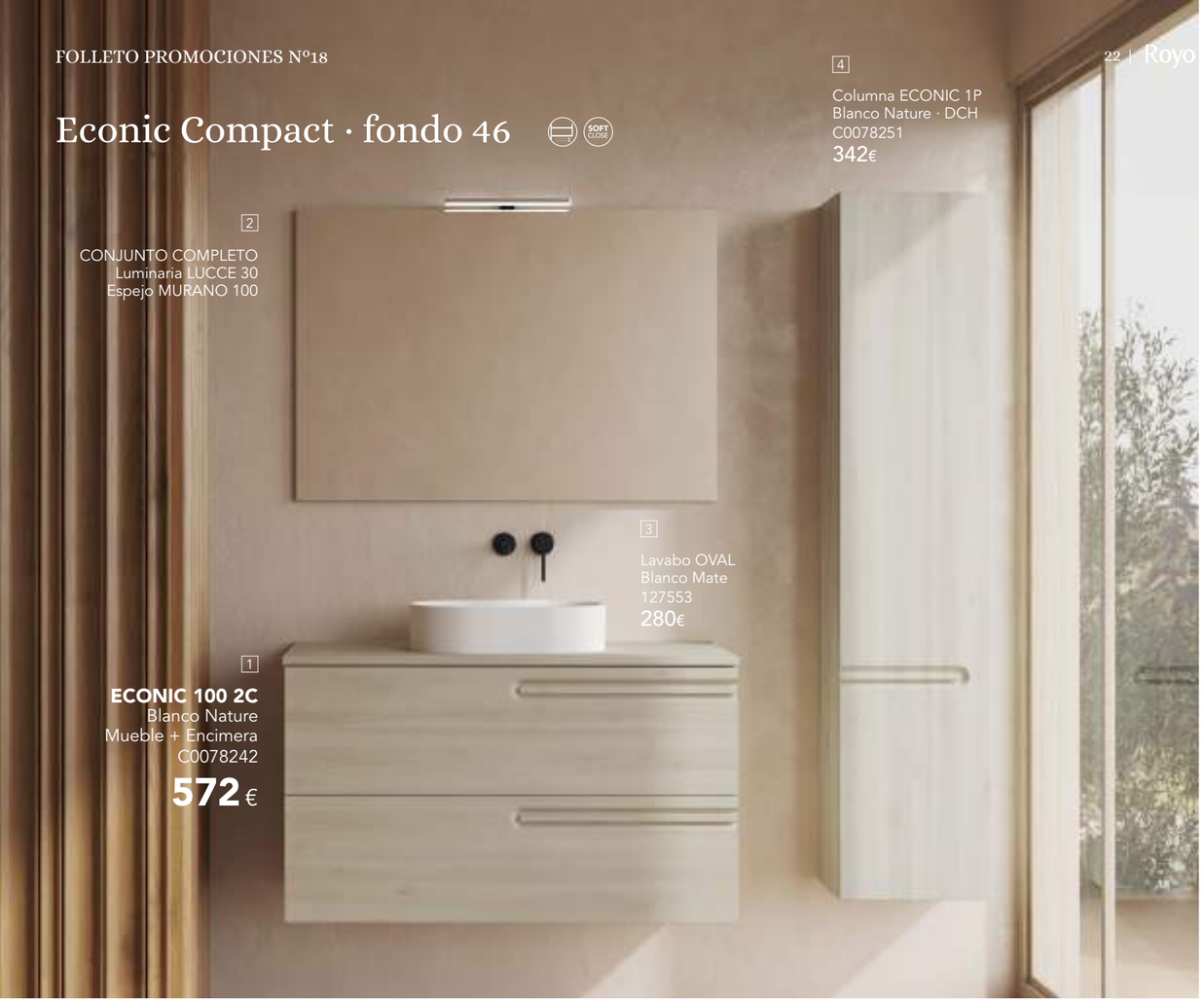


Econic es una mirada a la naturaleza, presente en cada una de sus formas redondeadas

Conj. Completo

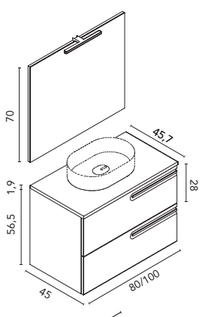


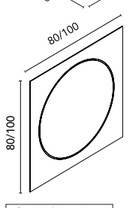


Conj. Premium

Medidas en cm.

## Econic · lavabo sobre encimera

| | | BL19 Blanco Nature | RO6 Beige Nature | NO20 Hickory Nature | BL1B Blanco Brillo | BL22M Blanco Mate | NG3M Negro Mate | AZ7M Azul Vapor (Lacado al agua sostenible) | VD18M Verde Forest (Lacado al agua sostenible) | € |
|---|---|---|---|---|---|---|---|---|---|---|
| Set 80 2C | Mueble + Encimera | C0078233 | C0078232 | C0078231 | C0076172 | C0076173 | C0076174 | C0076176 | C0076177 | 495 |
| | Conjunto completo | C0078236 | C0078235 | C0078234 | C0076164 | C0076165 | C0076166 | C0076168 | C0076169 | 585 |
| | Conjunto premium | C0079612 | C0079613 | C0079614 | C0079615 | C0079616 | C0079617 | C0079618 | C0079619 | 699 |
| Set 100 2C | Mueble + Encimera | C0078242 | C0078241 | C0078240 | C0076196 | C0076197 | C0076198 | C0076200 | C0076201 | 572 |
| | Conjunto completo | C0078245 | C0078244 | C0078243 | C0076188 | C0076189 | C0076190 | C0076192 | C0076193 | 676 |
| | Conjunto premium | C0079620 | C0079621 | C0079622 | C0079623 | C0079624 | C0079625 | C0079626 | C0079627 | 801 |

***Lavabo no incluido en los conjuntos. Opciones de lavabos en pág. 67.***

***CONJUNTO COMPLETO:*** *Luminaria Lucce 30 + espejo Murano + encimera en el acabado del mueble + mueble Econic.*
***CONJUNTO PREMIUM:*** *Espejo Shadow + encimera en el acabado del mueble + mueble Econic.*

Más opciones de medidas y acabados en nuestro Catálogo Modular/General.

CATÁLOGO

Cajones de extracción total con distribuidor en el cajón superior

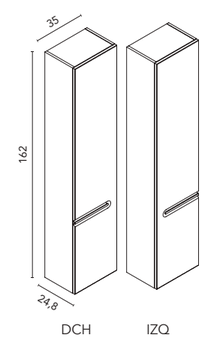


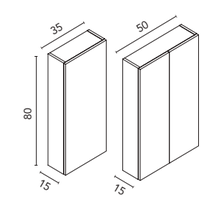


## Columna Econic

| | | BL19 Blanco Nature | RO6 Beige Nature | NO20 Hickory Nature | BL1B Blanco Brillo | BL22M Blanco Mate | NG3M Negro Mate | AZ7M Azul Vapor (Lacado al agua sostenible) | VD18M Verde Forest (Lacado al agua sostenible) | € |
|---|---|---|---|---|---|---|---|---|---|---|
| 35 1P | DCH | C0078251 | C0078250 | C0078249 | C0076308 | C0076309 | C0076310 | C0076312 | C0076313 | 342 |
| | IZQ | C0078254 | C0078253 | C0078252 | C0076316 | C0076317 | C0076318 | C0076320 | C0076321 | 342 |

***DISTRIBUCIÓN INTERIOR:*** *Un estante fijo en madera, cuatro estantes regulables en cristal. Puerta con cierre amortiguado.*

## Altos Style

| | | BL19 Blanco Nature | RO6 Beige Nature | NO20 Hickory Nature | BL1B Blanco Brillo | BL22M Blanco Mate | NG3M Negro Mate | AZ7M Azul Vapor (Lacado al agua sostenible) | VD18M Verde Forest (Lacado al agua sostenible) | € |
|---|---|---|---|---|---|---|---|---|---|---|
| 35 1P | Rev. | C0072561 | C0072030 | C0078255 | C0070619 | C0074680 | C0074683 | C0076832 | C0076834 | 163 |
| 50 2P | | C0072565 | C0072034 | C0078256 | C0070623 | C0074684 | C0074687 | C0076833 | C0076835 | 191 |

***DISTRIBUCIÓN INTERIOR:*** *Dos estantes en cristal. Para el acabado BL1B dos estantes en madera. Puertas con cierre amortiguado.*

Más espejos y accesorios a partir de la página 68.

# Acabados Econic

Blanco Nature · **BL19**

Beige Nature · **RO6**

Hickory Nature · **NO20**

Blanco Brillo · **BL1B**

Blanco Mate · **BL22M**

Negro Mate · **NG3M**

Azul Vapor · **AZ7M**

Verde Forest · **VD18M**

# Vitale · suspendido · fondo 46

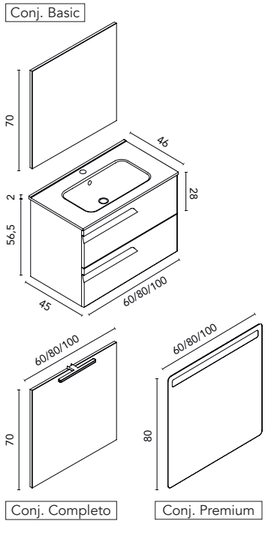


## Vitale · lavabo integrado Enzo

| | | BL19 Blanco Nature | RO6 Beige Nature | NO20 Hickory Nature (New) | VD22M Verde Mineral (New) | MA15M Arena Mate | BL1B Blanco Brillo | BL22M Blanco Mate | AZ6M Azul Navy Mate | € |
|---|---|---|---|---|---|---|---|---|---|---|
| Set 60 2C | Mueble + Lavabo | C0072397 | C0072603 | C0079234 | C0079235 | C0076611 | C0072604 | C0076612 | C0076613 | **411** |
| | Conjunto basic | C0078679 | C0078673 | C0079236 | C0079237 | C0078675 | C0078674 | C0078676 | C0078677 | **457** |
| | Conjunto completo | C0072385 | C0072595 | C0079238 | C0079239 | C0076608 | C0072596 | C0076609 | C0076610 | **496** |
| | Conjunto premium | C0076412 | C0076413 | C0079240 | C0079241 | C0076449 | C0076415 | C0076448 | C0076450 | **550** |
| Set 80 2C | Mueble + Lavabo | C0072400 | C0072605 | C0079242 | C0079243 | C0076617 | C0072606 | C0076618 | C0076619 | **457** |
| | Conjunto basic | C0078686 | C0078680 | C0079244 | C0079245 | C0078682 | C0078681 | C0078683 | C0078684 | **507** |
| | Conjunto completo | C0072388 | C0072597 | C0079246 | C0079247 | C0076614 | C0072598 | C0076615 | C0076616 | **549** |
| | Conjunto premium | C0076416 | C0076417 | C0079248 | C0079249 | C0076452 | C0076419 | C0076451 | C0076453 | **625** |

***CONJUNTO BASIC:*** *Espejo Murano + lavabo cerámico Enzo blanco brillo + mueble Vitale.*
***CONJUNTO COMPLETO:*** *Luminaria Lucce 30 + espejo Murano + lavabo cerámico Enzo blanco brillo + mueble Vitale.*
***CONJUNTO PREMIUM:*** *Espejo Lys + lavabo cerámico Enzo blanco brillo + mueble Vitale.*

Medidas en cm.



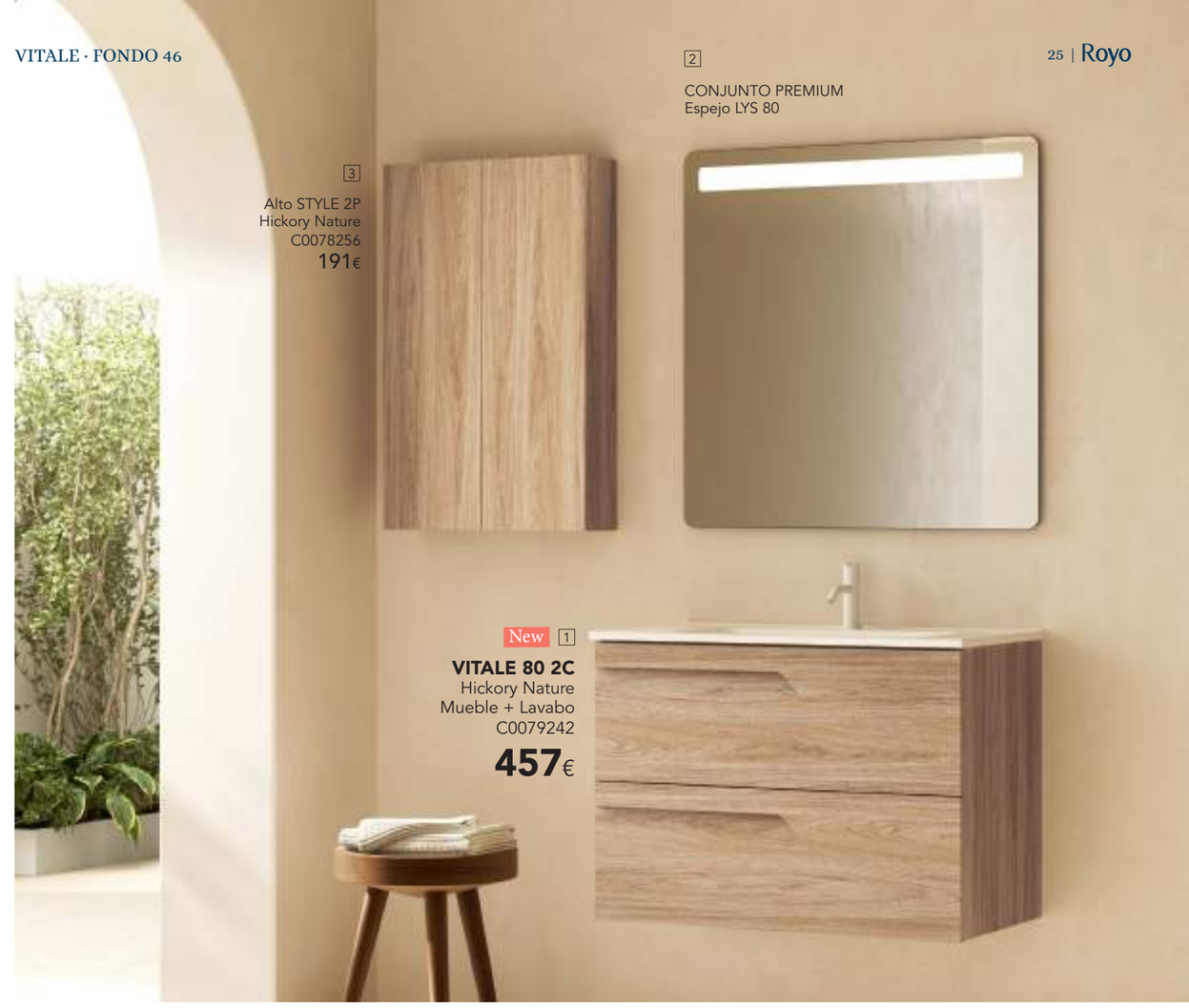


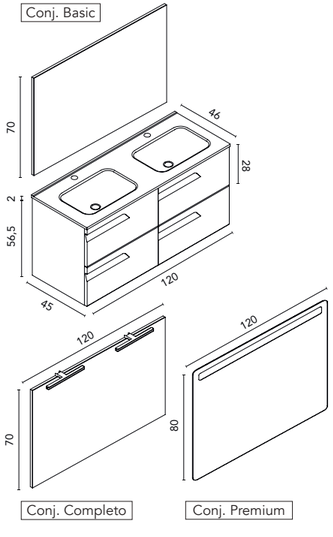


## Vitale · lavabo integrado Enzo

| | | BL19 Blanco Nature | RO6 Beige Nature | NO20 Hickory Nature (New) | VD22M Verde Mineral (New) | MA15M Arena Mate | BL1B Blanco Brillo | BL22M Blanco Mate | AZ6M Azul Navy Mate | € |
|---|---|---|---|---|---|---|---|---|---|---|
| Set 100 2C | Mueble + Lavabo | C0072403 | C0072607 | C0079250 | C0079251 | C0076623 | C0072608 | C0076624 | C0076625 | **530** |
| | Conjunto basic | C0078693 | C0078687 | C0079252 | C0079253 | C0078689 | C0078688 | C0078690 | C0078691 | **590** |
| | Conjunto completo | C0072391 | C0072599 | C0079254 | C0079255 | C0076620 | C0072600 | C0076621 | C0076622 | **635** |
| | Conjunto premium | C0076420 | C0076421 | C0079256 | C0079257 | C0076455 | C0076423 | C0076454 | C0076456 | **710** |
| Set 120 4C | Mueble + Lavabo | C0072406 | C0072609 | C0079258 | C0079259 | C0076629 | C0072610 | C0076630 | C0076631 | **863** |
| | Conjunto basic | C0078700 | C0078694 | C0079260 | C0079261 | C0078696 | C0078695 | C0078697 | C0078698 | **918** |
| | Conjunto completo | C0072394 | C0072601 | C0079262 | C0079263 | C0076626 | C0072602 | C0076627 | C0076628 | **968** |
| | Conjunto premium | C0076424 | C0076425 | C0079264 | C0079265 | C0076458 | C0076427 | C0076457 | C0076459 | **1043** |

***CONJUNTO BASIC:*** *Espejo Murano + lavabo cerámico Enzo blanco brillo + mueble Vitale.*
***CONJUNTO COMPLETO:*** *Luminaria Lucce 30 + espejo Murano + lavabo cerámico Enzo blanco brillo + mueble Vitale.*
***CONJUNTO PREMIUM:*** *Espejo Lys + lavabo cerámico Enzo blanco brillo + mueble Vitale.*

Más espejos y accesorios a partir de la página 68.

# Vitale · suspendido · fondo 46 New

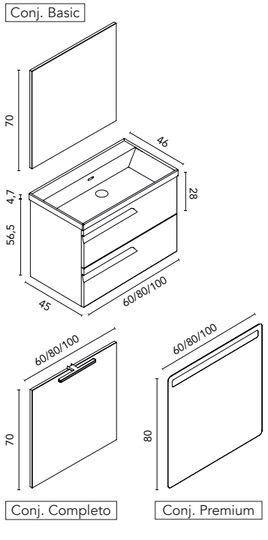


## Vitale · lavabo integrado Cairo

| | | BL19 Blanco Nature | RO6 Beige Nature | NO20 Hickory Nature (New) | VD22M Verde Mineral (New) | MA15M Arena Mate | BL1B Blanco Brillo | BL22M Blanco Mate | AZ6M Azul Navy Mate | € |
|---|---|---|---|---|---|---|---|---|---|---|
| Set 60 2C | Mueble + Lavabo | C0079271 | C0079266 | C0079272 | C0079273 | C0079268 | C0079267 | C0079269 | C0079270 | **431** |
| | Conjunto basic | C0079279 | C0079274 | C0079280 | C0079281 | C0079276 | C0079275 | C0079277 | C0079278 | **477** |
| | Conjunto completo | C0079287 | C0079282 | C0079288 | C0079289 | C0079284 | C0079283 | C0079285 | C0079286 | **516** |
| | Conjunto premium | C0079290 | C0079291 | C0079296 | C0079297 | C0079292 | C0079293 | C0079294 | C0079295 | **570** |
| Set 80 2C | Mueble + Lavabo | C0079303 | C0079298 | C0079304 | C0079305 | C0079300 | C0079299 | C0079301 | C0079302 | **477** |
| | Conjunto basic | C0079306 | C0079307 | C0079312 | C0079313 | C0079308 | C0079309 | C0079310 | C0079311 | **527** |
| | Conjunto completo | C0079319 | C0079314 | C0079320 | C0079321 | C0079316 | C0079315 | C0079317 | C0079318 | **569** |
| | Conjunto premium | C0079322 | C0079323 | C0079328 | C0079329 | C0079324 | C0079325 | C0079326 | C0079327 | **645** |

***CONJUNTO BASIC:*** *Espejo Murano + lavabo cerámico Cairo blanco brillo + mueble Vitale.*
***CONJUNTO COMPLETO:*** *Luminaria Lucce 30 + espejo Murano + lavabo cerámico Cairo blanco brillo + mueble Vitale.*
***CONJUNTO PREMIUM:*** *Espejo Lys + lavabo cerámico Cairo blanco brillo + mueble Vitale.*

Medidas en cm.

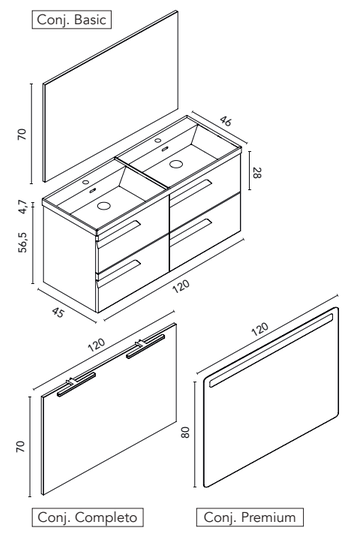


## Vitale · lavabo integrado Cairo

| | | BL19 Blanco Nature | RO6 Beige Nature | NO20 Hickory Nature (New) | VD22M Verde Mineral (New) | MA15M Arena Mate | BL1B Blanco Brillo | BL22M Blanco Mate | AZ6M Azul Navy Mate | € |
|---|---|---|---|---|---|---|---|---|---|---|
| Set 100 2C | Mueble + Lavabo | C0079335 | C0079330 | C0079336 | C0079337 | C0079332 | C0079331 | C0079333 | C0079334 | **550** |
| | Conjunto basic | C0079338 | C0079339 | C0079344 | C0079345 | C0079340 | C0079341 | C0079342 | C0079343 | **610** |
| | Conjunto completo | C0079350 | C0079351 | C0079352 | C0079353 | C0079347 | C0079346 | C0079348 | C0079349 | **655** |
| | Conjunto premium | C0079354 | C0079355 | C0079360 | C0079361 | C0079356 | C0079357 | C0079358 | C0079359 | **730** |
| Set 120 4C | Mueble + Lavabo | C0079367 | C0079362 | C0079368 | C0079369 | C0079364 | C0079363 | C0079365 | C0079366 | **885** |
| | Conjunto basic | C0079370 | C0079371 | C0079376 | C0079377 | C0079372 | C0079373 | C0079374 | C0079375 | **940** |
| | Conjunto completo | C0079383 | C0079378 | C0079384 | C0079385 | C0079380 | C0079379 | C0079381 | C0079382 | **990** |
| | Conjunto premium | C0079386 | C0079387 | C0079392 | C0079393 | C0079388 | C0079389 | C0079390 | C0079391 | **1065** |

***CONJUNTO BASIC:*** *Espejo Murano + lavabo cerámico Cairo blanco brillo + mueble Vitale.*
***CONJUNTO COMPLETO:*** *Luminaria Lucce 30 + espejo Murano + lavabo cerámico Cairo blanco brillo + mueble Vitale.*
***CONJUNTO PREMIUM:*** *Espejo Lys + lavabo cerámico Cairo blanco brillo + mueble Vitale.*

Más espejos y accesorios a partir de la página 68.

# Vitale · a suelo · fondo 46

Conj. Basic

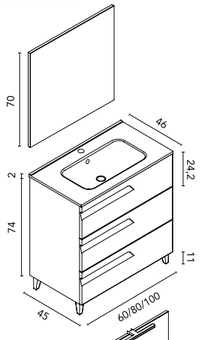


Conj. Completo

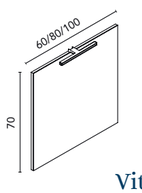


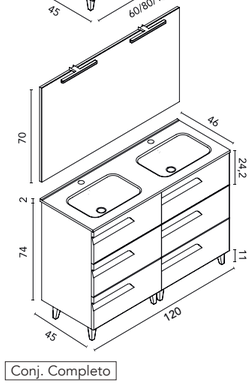


Conj. Completo

## Vitale · lavabo integrado Enzo

| | | BL19 Blanco Nature | RO6 Beige Nature | NO20 Hickory Nature (New) | VD22M Verde Mineral (New) | MA15M Arena Mate | BL1B Blanco Brillo | BL22M Blanco Mate | AZ6M Azul Navy Mate | € |
|---|---|---|---|---|---|---|---|---|---|---|
| Set 60 3C | Mueble + Lavabo | C0072421 | C0072619 | C0079406 | C0079407 | C0076635 | C0072620 | C0076636 | C0076637 | **477** |
| | Conjunto basic | C0078736 | C0078730 | C0079408 | C0079409 | C0078732 | C0078731 | C0078733 | C0078734 | **523** |
| | Conjunto completo | C0072409 | C0072611 | C0079410 | C0079411 | C0076632 | C0072612 | C0076633 | C0076634 | **562** |
| Set 80 3C | Mueble + Lavabo | C0072424 | C0072621 | C0079412 | C0079413 | C0076641 | C0072622 | C0076642 | C0076643 | **523** |
| | Conjunto basic | C0078743 | C0078737 | C0079414 | C0079415 | C0078739 | C0078738 | C0078740 | C0078741 | **571** |
| | Conjunto completo | C0072412 | C0072613 | C0079416 | C0079417 | C0076638 | C0072614 | C0076639 | C0076640 | **613** |
| Set 100 3C | Mueble + Lavabo | C0072427 | C0072623 | C0079418 | C0079419 | C0076647 | C0072624 | C0076648 | C0076649 | **602** |
| | Conjunto basic | C0078750 | C0078744 | C0079420 | C0079421 | C0078746 | C0078745 | C0078747 | C0078748 | **682** |
| | Conjunto completo | C0072415 | C0072615 | C0079422 | C0079423 | C0076644 | C0072616 | C0076645 | C0076646 | **727** |
| Set 120 6C | Mueble + Lavabo | C0072430 | C0072625 | C0079424 | C0079425 | C0076653 | C0072626 | C0076654 | C0076655 | **1059** |
| | Conjunto basic | C0078757 | C0078751 | C0079426 | C0079427 | C0078753 | C0078752 | C0078754 | C0078755 | **1115** |
| | Conjunto completo | C0072418 | C0072617 | C0079428 | C0079429 | C0076650 | C0072618 | C0076651 | C0076652 | **1165** |

***CONJUNTO BASIC:*** *Espejo Murano + lavabo cerámico Enzo blanco brillo + mueble Vitale.*
***CONJUNTO COMPLETO:*** *Luminaria Lucce 30 + espejo Murano + lavabo cerámico Enzo blanco brillo + mueble Vitale.*

Medidas en cm.

Conj. Basic

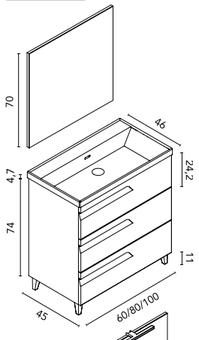


Conj. Completo

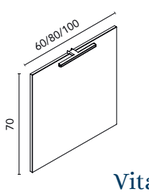


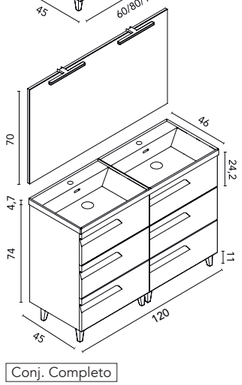


Conj. Completo

## Vitale · lavabo integrado Cairo

| | | BL19 Blanco Nature | RO6 Beige Nature | NO20 Hickory Nature (New) | VD22M Verde Mineral (New) | MA15M Arena Mate | BL1B Blanco Brillo | BL22M Blanco Mate | AZ6M Azul Navy Mate | € |
|---|---|---|---|---|---|---|---|---|---|---|
| Set 60 3C | Mueble + Lavabo | C0079430 | C0079442 | C0079454 | C0079466 | C0079478 | C0079490 | C0079502 | C0079514 | **497** |
| | Conjunto basic | C0079431 | C0079443 | C0079455 | C0079467 | C0079479 | C0079491 | C0079503 | C0079515 | **543** |
| | Conjunto completo | C0079432 | C0079444 | C0079456 | C0079468 | C0079480 | C0079492 | C0079504 | C0079516 | **582** |
| Set 80 3C | Mueble + Lavabo | C0079433 | C0079445 | C0079457 | C0079469 | C0079481 | C0079493 | C0079505 | C0079517 | **543** |
| | Conjunto basic | C0079434 | C0079446 | C0079458 | C0079470 | C0079482 | C0079494 | C0079506 | C0079518 | **591** |
| | Conjunto completo | C0079435 | C0079447 | C0079459 | C0079471 | C0079483 | C0079495 | C0079507 | C0079519 | **633** |
| Set 100 3C | Mueble + Lavabo | C0079436 | C0079448 | C0079460 | C0079472 | C0079484 | C0079496 | C0079508 | C0079520 | **622** |
| | Conjunto basic | C0079437 | C0079449 | C0079461 | C0079473 | C0079485 | C0079497 | C0079509 | C0079521 | **702** |
| | Conjunto completo | C0079438 | C0079450 | C0079462 | C0079474 | C0079486 | C0079498 | C0079510 | C0079522 | **747** |
| Set 120 6C | Mueble + Lavabo | C0079439 | C0079451 | C0079463 | C0079475 | C0079487 | C0079499 | C0079511 | C0079523 | **1079** |
| | Conjunto basic | C0079440 | C0079452 | C0079464 | C0079476 | C0079488 | C0079500 | C0079512 | C0079524 | **1135** |
| | Conjunto completo | C0079441 | C0079453 | C0079465 | C0079477 | C0079489 | C0079501 | C0079513 | C0079525 | **1185** |

***CONJUNTO BASIC:*** *Espejo Murano + lavabo cerámico Cairo blanco brillo + mueble Vitale.*
***CONJUNTO COMPLETO:*** *Luminaria Lucce 30 + espejo Murano + lavabo cerámico Cairo blanco brillo + mueble Vitale.*

Más espejos y accesorios a partir de la página 68.

# Vitale · profundidad reducida · fondo 39

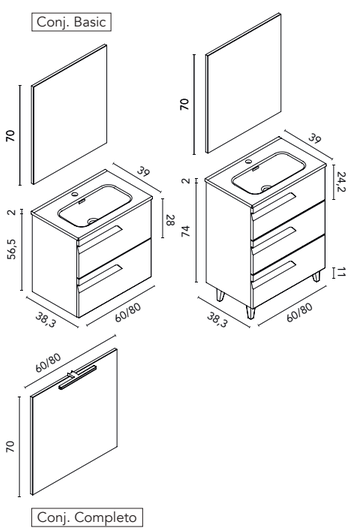


Medidas en cm.

## Vitale · fondo reducido

| | | BL19 Blanco Nature | RO6 Beige Nature | NO20 Hickory Nature (New) | VD22M Verde Mineral (New) | MA15M Arena Mate | BL1B Blanco Brillo | BL22M Blanco Mate | AZ6M Azul Navy Mate | € |
|---|---|---|---|---|---|---|---|---|---|---|
| Set 60 2C | Mueble + Lavabo | C0072359 | C0072591 | C0079394 | C0079395 | C0076659 | C0072592 | C0076660 | C0076661 | 411 |
| | Conjunto basic | C0078764 | C0078758 | C0079396 | C0079397 | C0078760 | C0078759 | C0078761 | C0078762 | 457 |
| | Conjunto completo | C0072353 | C0072587 | C0079398 | C0079399 | C0076656 | C0072588 | C0076657 | C0076658 | 496 |
| Set 80 2C | Mueble + Lavabo | C0072362 | C0072593 | C0079400 | C0079401 | C0076665 | C0072594 | C0076666 | C0076667 | 457 |
| | Conjunto basic | C0078771 | C0078765 | C0079402 | C0079403 | C0078767 | C0078766 | C0078768 | C0078769 | 507 |
| | Conjunto completo | C0072356 | C0072589 | C0079404 | C0079405 | C0076662 | C0072590 | C0076663 | C0076664 | 549 |
| Set 60 3C | Mueble + Lavabo | C0072377 | C0072373 | C0079526 | C0079532 | C0076671 | C0072374 | C0076672 | C0076673 | 477 |
| | Conjunto basic | C0078778 | C0078772 | C0079527 | C0079533 | C0078774 | C0078773 | C0078775 | C0078776 | 523 |
| | Conjunto completo | C0072367 | C0072363 | C0079528 | C0079534 | C0076668 | C0072364 | C0076669 | C0076670 | 562 |
| Set 80 3C | Mueble + Lavabo | C0072382 | C0072378 | C0079529 | C0079535 | C0076677 | C0072379 | C0076678 | C0076679 | 523 |
| | Conjunto basic | C0078785 | C0078779 | C0079530 | C0079536 | C0078781 | C0078780 | C0078782 | C0078783 | 571 |
| | Conjunto completo | C0072372 | C0072368 | C0079531 | C0079537 | C0076674 | C0072369 | C0076675 | C0076676 | 613 |

***CONJUNTO BASIC:*** *Espejo Murano + lavabo cerámico Spirit blanco brillo + mueble Vitale.*
***CONJUNTO COMPLETO:*** *Luminaria Lucce 30 + espejo Murano + lavabo cerámico Spirit blanco brillo + mueble Vitale.*

Vitale es diseño con gran amplitud de gama

Tirador integrado completamente en el frente

Más opciones de medidas y acabados en nuestro Catálogo Modular/General.

CATÁLOGO

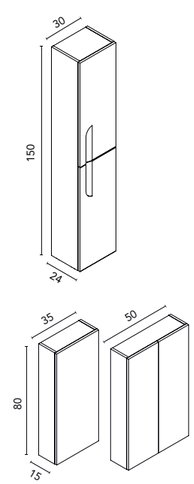


## Columna Vitale

| | | BL19 Blanco Nature | RO6 Beige Nature | NO20 Hickory Nature (New) | VD22M Verde Mineral (New) | MA15M Arena Mate | BL1B Blanco Brillo | BL22M Blanco Mate | AZ6M Azul Navy Mate | € |
|---|---|---|---|---|---|---|---|---|---|---|
| 30 2P | Rev. | C0072580 | C0072005 | C0079538 | C0079541 | C0076680 | C0048601 | C0076681 | C0076682 | 282 |

***DISTRIBUCIÓN INTERIOR:*** *Un estante fijo en madera, dos estantes regulables en madera.*
*Puertas con cierre amortiguado.*

## Altos Style

| | | BL19 Blanco Nature | RO6 Beige Nature | NO20 Hickory Nature | VD22M Verde Mineral | MA15M Arena Mate | BL1B Blanco Brillo | BL22M Blanco Mate | AZ6M Azul Navy Mate | € |
|---|---|---|---|---|---|---|---|---|---|---|
| 35 1P | Rev. | C0072561 | C0072030 | C0078255 | C0079542 | C0073198 | C0070619 | C0074680 | C0074682 | 163 |
| 50 2P | | C0072565 | C0072034 | C0078256 | C0079543 | C0073331 | C0070623 | C0074684 | C0074686 | 191 |

***DISTRIBUCIÓN INTERIOR:*** *Dos estantes en cristal. Para el acabado BL1B dos estantes en madera.*
*Puertas con cierre amortiguado.*

Más espejos y accesorios a partir de la página 68.

## Acabados Vitale

Blanco Nature · **BL19**

Beige Nature · **RO6**

New
Hickory Nature · **NO20**

New
Verde Mineral · **VD22M**

Arena Mate · **MA15M**

Blanco Brillo · **BL1B**

Blanco Mate · **BL22M**

Azul Navy Mate · **AZ6M**

# Alfa Compact · fondo 46

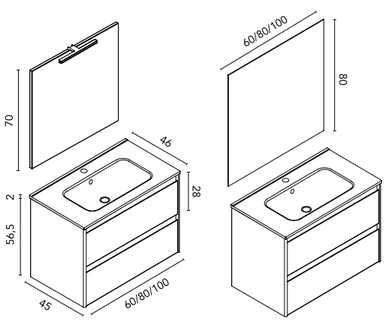


Conj. Completo

Conj. Premium

## Alfa · lavabo integrado

| | | RO5 Roble Nórdico | FR2 Fresno Samara | AZ9M Azul Ocean | MA15M Arena Mate | BL18B Blanco Brillo | BL20M Blanco Mate | € |
|---|---|---|---|---|---|---|---|---|
| Set 60 2C | Mueble + Lavabo | C0073372 | C0073373 | C0077855 | C0074174 | C0073374 | C0074173 | **483** |
| | Conjunto completo | C0074168 | C0074169 | C0077856 | C0074172 | C0074170 | C0074171 | **568** |
| | Conjunto premium | C0076776 | C0076777 | C0077857 | C0076780 | C0076778 | C0076779 | **674** |
| Set 80 2C | Mueble + Lavabo | C0073376 | C0073377 | C0077858 | C0074181 | C0073378 | C0074180 | **533** |
| | Conjunto completo | C0074175 | C0074176 | C0077859 | C0074179 | C0074177 | C0074178 | **613** |
| | Conjunto premium | C0076781 | C0076782 | C0077860 | C0076785 | C0076783 | C0076784 | **715** |
| Set 100 2C | Mueble + Lavabo | C0073384 | C0073385 | C0077861 | C0074195 | C0073386 | C0074194 | **694** |
| | Conjunto completo | C0074189 | C0074190 | C0077862 | C0074193 | C0074191 | C0074192 | **779** |
| | Conjunto premium | C0076786 | C0076787 | C0077863 | C0076790 | C0076788 | C0076789 | **889** |

***CONJUNTO COMPLETO:*** *Luminaria Lucce 30 + espejo Murano + lavabo cerámico Enzo blanco brillo + mueble Alfa.*
***CONJUNTO PREMIUM:*** *Espejo Blaze + lavabo cerámico Enzo blanco brillo + mueble Alfa.*

Medidas en cm.



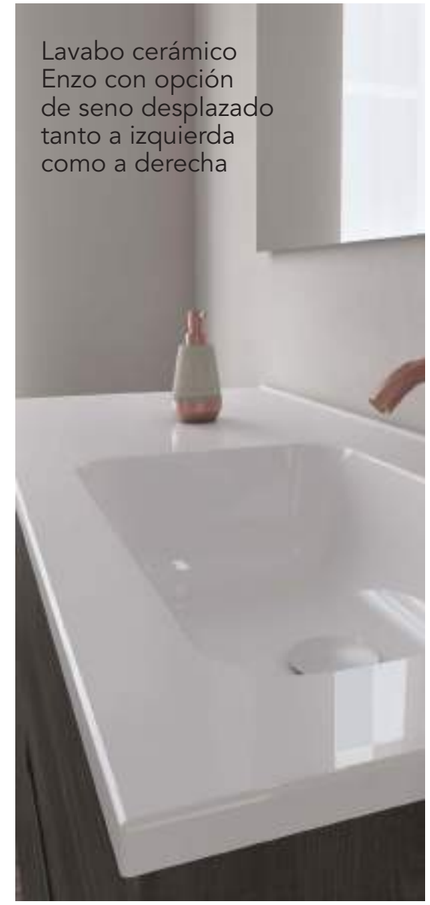

Conj. Completo

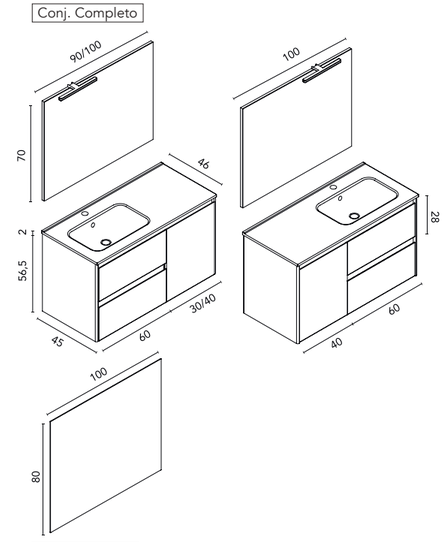


Conj. Premium

## Alfa · lavabo integrado

| | | RO5 Roble Nórdico | FR2 Fresno Samara | AZ9M Azul Ocean | MA15M Arena Mate | BL18B Blanco Brillo | BL20M Blanco Mate | € |
|---|---|---|---|---|---|---|---|---|
| Set 90 2C1P seno IZQ. | Mueble + Lavabo | C0073380 | C0073381 | C0077864 | C0074188 | C0073382 | C0074187 | **672** |
| | Conjunto completo | C0074182 | C0074183 | C0077865 | C0074186 | C0074184 | C0074185 | **756** |
| Set 100 2C1P seno IZQ. | Mueble + Lavabo | C0074643 | C0074644 | C0077866 | C0074647 | C0074645 | C0074646 | **740** |
| | Conjunto completo | C0074638 | C0074639 | C0077867 | C0074642 | C0074640 | C0074641 | **835** |
| | Conjunto premium | C0076791 | C0076792 | C0077868 | C0076795 | C0076793 | C0076794 | **1016** |
| Set 100 1P2C seno DCH. | Mueble + Lavabo | C0074653 | C0074654 | C0077869 | C0074657 | C0074655 | C0074656 | **740** |
| | Conjunto completo | C0074648 | C0074649 | C0077870 | C0074652 | C0074650 | C0074651 | **835** |
| | Conjunto premium | C0076796 | C0076797 | C0077891 | C0076800 | C0076798 | C0076799 | **1016** |

***CONJUNTO COMPLETO:*** *Luminaria Lucce 30 + espejo Murano + lavabo cerámico Enzo blanco brillo + mueble Alfa.*
***CONJUNTO PREMIUM:*** *Espejo Blaze + lavabo cerámico Enzo blanco brillo + mueble Alfa.*

** Para el conjunto Alfa 90 2C1P, el lavabo será el lavabo cerámico Slim blanco brillo.*

Más espejos y accesorios a partir de la página 68.

Diseño atemporal con gran capacidad, costados curvos y tirador integrado en el frente

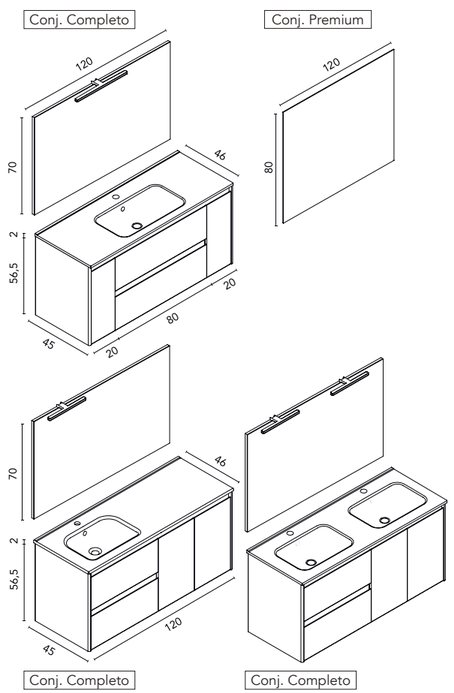


Medidas en cm.

## Alfa · lavabo integrado

| | | RO5 Roble Nórdico | FR2 Fresno Samara | AZ9M Azul Ocean | MA15M Arena Mate | BL18B Blanco Brillo | BL20M Blanco Mate | € |
|---|---|---|---|---|---|---|---|---|
| **Set 120 1P2C1P** seno centrado | Mueble + Lavabo | C0073388 | C0073389 | C0077871 | C0074209 | C0073390 | C0074208 | **1016** |
| | Conjunto completo | C0074203 | C0074204 | C0077872 | C0074207 | C0074205 | C0074206 | **1100** |
| | Conjunto premium | C0076806 | C0076807 | C0077873 | C0076810 | C0076808 | C0076809 | **1210** |
| **Set 120 2C2P** doble seno | Mueble + Lavabo | C0073392 | C0073393 | C0077874 | C0074202 | C0073394 | C0074201 | **954** |
| | Conjunto completo | C0074196 | C0074197 | C0077875 | C0074200 | C0074198 | C0074199 | **1037** |
| | Conjunto premium | C0076801 | C0076802 | C0077876 | C0076805 | C0076803 | C0076804 | **1135** |
| **Set 120 2C2P** seno IZQ. | Mueble + Lavabo | C0074398 | C0074399 | C0077877 | C0074402 | C0074400 | C0074401 | **911** |
| | Conjunto completo | C0074393 | C0074394 | C0077878 | C0074397 | C0074395 | C0074396 | **995** |
| | Conjunto premium | C0077239 | C0077240 | C0077879 | C0077243 | C0077241 | C0077242 | **1135** |

***CONJUNTO COMPLETO:*** *Luminaria Lucce 30 + espejo Murano + lavabo cerámico Enzo blanco brillo + mueble Alfa.*
***CONJUNTO PREMIUM:*** *Espejo Blaze + lavabo cerámico Enzo blanco brillo + mueble Alfa.*

** Conjunto Alfa 120 1P2C1P llevará la luminaria Lucce 50.*
*Conjunto Alfa120 2C2P el lavabo será el Slim cerámico seno desplazado.*

Cajones de extracción total con organizador en el cajón superior

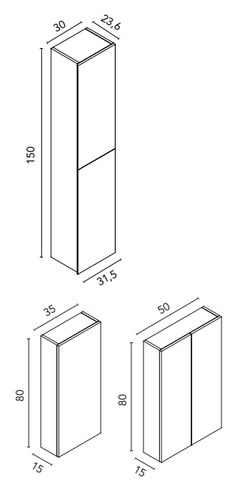


## Columna Style

| | | RO5 Roble Nórdico | FR2 Fresno Samara | AZ9M Azul Ocean | MA15M Arena Mate | BL18B Blanco Brillo | BL20M Blanco Mate | € |
|---|---|---|---|---|---|---|---|---|
| **30 2P** | Reversible | C0074210 | C0074211 | C0077880 | C0074214 | C0074212 | C0074213 | **275** |

***DISTRIBUCIÓN INTERIOR:*** *Un estante fijo en madera, dos estantes regulables en madera.*
*Puertas con cierre amortiguado.*

## Altos Style

| | | RO5 Roble Nórdico | FR2 Fresno Samara | AZ9M Azul Ocean | MA15M Arena Mate | BL18B Blanco Brillo | BL20M Blanco Mate | € |
|---|---|---|---|---|---|---|---|---|
| **35 1P** | Reversible | C0074263 | C0074216 | C0077881 | C0073198 | C0074218 | C0073197 | **163** |
| **50 2P** | | C0074215 | C0074217 | C0077882 | C0073331 | C0074219 | C0073199 | **191** |

***DISTRIBUCIÓN INTERIOR:*** *Dos estantes en cristal. Interior Moka. Acabados MA15M y BL20M interior Gris.*
*Puertas con cierre amortiguado.*

Más espejos y accesorios a partir de la página 68.

# Acabados Alfa

Roble Nórdico · **RO5**

Fresno Samara · **FR2**

Azul Ocean · **AZ9M**

Arena Mate · **MA15M**

Blanco Brillo · **BL18B**

Blanco Mate · **BL20M**

Más opciones de medidas y acabados en nuestro Catálogo Modular/General.

CATÁLOGO

# Dai · fondo 46

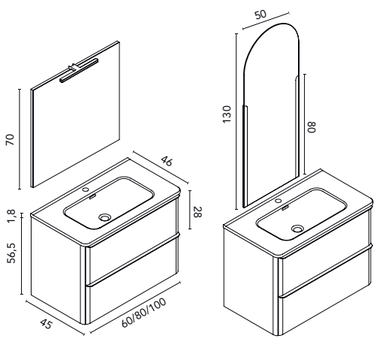


Conj. Completo  Conj. Premium

Medidas en cm.

## Dai · lavabo integrado

| | | RO5 Roble Nórdico | FR2 Fresno Samara | MA15M Arena Mate | BL18B Blanco Brillo | € |
|---|---|---|---|---|---|---|
| Set 60 2C | Mueble + Lavabo | C0076844 | C0076845 | C0076846 | C0076847 | **478** |
| | Conjunto completo | C0076836 | C0076837 | C0076838 | C0076839 | **557** |
| | Conjunto premium | C0076840 | C0076841 | C0076842 | C0076843 | **659** |
| Set 80 2C | Mueble + Lavabo | C0074598 | C0074599 | C0074600 | C0074601 | **530** |
| | Conjunto completo | C0074590 | C0074591 | C0074592 | C0074593 | **618** |
| | Conjunto premium | C0074594 | C0074595 | C0074596 | C0074597 | **753** |
| Set 100 2C | Mueble + Lavabo | C0074610 | C0074611 | C0074612 | C0074613 | **618** |
| | Conjunto completo | C0074602 | C0074603 | C0074604 | C0074605 | **705** |
| | Conjunto premium | C0074606 | C0074607 | C0074608 | C0074609 | **844** |

***CONJUNTO COMPLETO:*** *Luminaria Lucce 30 + espejo Murano + lavabo cerámico Beauty blanco brillo + mueble Dai.*
***CONJUNTO PREMIUM:*** *Espejo Dome + lavabo cerámico Beauty blanco brillo + mueble Dai.*

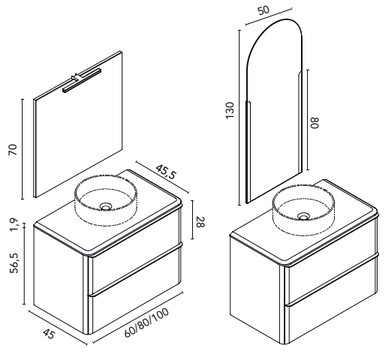


Conj. Completo  Conj. Premium

Más espejos y accesorios a partir de la página 68.

## Dai · lavabo sobre encimera

| | | RO5 Roble Nórdico | FR2 Fresno Samara | MA15M Arena Mate | BL18B Blanco Brillo | € |
|---|---|---|---|---|---|---|
| Set 60 2C | Mueble + Encimera | C0076856 | C0076857 | C0076858 | C0076859 | **406** |
| | Conjunto completo | C0076848 | C0076849 | C0076850 | C0076851 | **512** |
| | Conjunto premium | C0076852 | C0076853 | C0076854 | C0076855 | **613** |
| Set 80 2C | Mueble + Encimera | C0074622 | C0074623 | C0074624 | C0074625 | **469** |
| | Conjunto completo | C0074614 | C0074615 | C0074616 | C0074617 | **556** |
| | Conjunto premium | C0074618 | C0074619 | C0074620 | C0074621 | **662** |
| Set 100 2C | Mueble + Encimera | C0074634 | C0074635 | C0074636 | C0074637 | **552** |
| | Conjunto completo | C0074626 | C0074627 | C0074628 | C0074629 | **643** |
| | Conjunto premium | C0074630 | C0074631 | C0074632 | C0074633 | **779** |

***Lavabo no incluido en los conjuntos. Opciones de lavabos en pág. 67.***

***CONJUNTO COMPLETO:*** *Luminaria Lucce 30 + espejo Murano + encimera biselada Arena Mate + mueble Dai.*
***CONJUNTO PREMIUM:*** *Espejo Dome + encimera biselada Arena Mate + mueble Dai.*

** Encimera lacada Blanco Brillo para el acabado de mueble BL18B.*

# Dai · fondo 46

Medidas en cm.

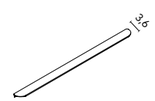


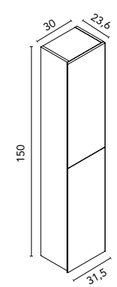


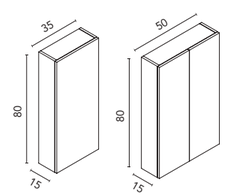


## Tiradores sueltos

| | | ARENA | BLANCO | NEGRO | € |
|---|---|---|---|---|---|
| **60** | 2 unidades | 129613 | 129612 | 129614 | **37** |
| **80** | 2 unidades | 129616 | 129615 | 129617 | **43** |
| **100** | 2 unidades | 129619 | 129618 | 129620 | **48** |

## Columna Style

| | | RO5 Roble Nórdico | FR2 Fresno Samara | MA15M Arena Mate | BL18B Blanco Brillo | € |
|---|---|---|---|---|---|---|
| **31,5 2P** | Reversible | C0074210 | C0074211 | C0074214 | C0074212 | **275** |

***DISTRIBUCIÓN INTERIOR:*** *Un estante fijo en madera, dos estantes regulables en madera. Puertas con cierre amortiguado.*

## Altos Style

| | | RO5 Roble Nórdico | FR2 Fresno Samara | MA15M Arena Mate | BL18B Blanco Brillo | € |
|---|---|---|---|---|---|---|
| **35 1P** | Reversible | C0074263 | C0074216 | C0073198 | C0074218 | **163** |
| **50 2P** | | C0074215 | C0074217 | C0073331 | C0074219 | **191** |

***DISTRIBUCIÓN INTERIOR:*** *Dos estantes en cristal. Puertas con cierre amortiguado.*

Más espejos y accesorios a partir de la página 68.

# Acabados Dai

Roble Nórdico · **RO5**
Tirador Arena

Fresno Samara · **FR2**
Tirador Arena

Arena Mate · **MA15M**
Tirador Arena

Blanco Brillo · **BL18B**
Tirador Blanco

Más opciones de medidas y acabados en nuestro Catálogo Modular/General.

CATÁLOGO

# Urban · suspendido · fondo 46

Conj. Completo

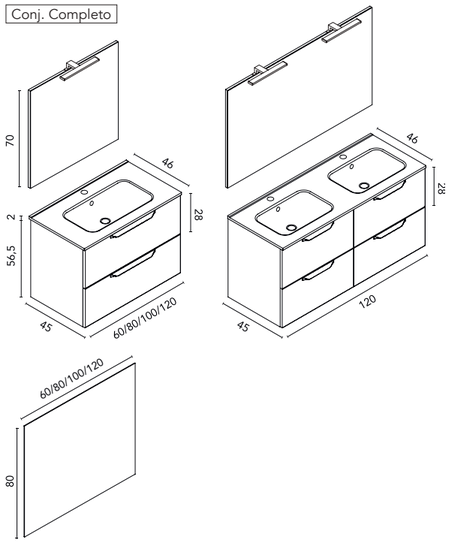


Conj. Premium

Medidas en cm.

## Urban · lavabo integrado

| | | BL19 Blanco Nature | RO6 Beige Nature | GR37 Gris Nature | BL20M Blanco Mate | € |
|---|---|---|---|---|---|---|
| Set 60 2C | Mueble + Lavabo | C0073223 | C0073220 | C0073222 | C0073221 | **483** |
| | Conjunto completo | C0073203 | C0073200 | C0073202 | C0073201 | **573** |
| | Conjunto premium | C0076428 | C0076429 | C0076430 | C0076431 | **670** |
| Set 80 2C | Mueble + Lavabo | C0073227 | C0073224 | C0073226 | C0073225 | **511** |
| | Conjunto completo | C0073207 | C0073204 | C0073206 | C0073205 | **607** |
| | Conjunto premium | C0076432 | C0076433 | C0076434 | C0076435 | **699** |
| Set 100 2C | Mueble + Lavabo | C0073231 | C0073228 | C0073230 | C0073229 | **617** |
| | Conjunto completo | C0073211 | C0073208 | C0073210 | C0073209 | **722** |
| | Conjunto premium | C0076436 | C0076437 | C0076438 | C0076439 | **820** |
| Set 120 2C | Mueble + Lavabo | C0073235 | C0073232 | C0073234 | C0073233 | **903** |
| | Conjunto completo | C0073215 | C0073212 | C0073214 | C0073213 | **1009** |
| | Conjunto premium | C0076440 | C0076441 | C0076442 | C0076443 | **1103** |
| Set 120 4C | Mueble + Lavabo | C0073239 | C0073236 | C0073238 | C0073237 | **995** |
| | Conjunto completo | C0073219 | C0073216 | C0073218 | C0073217 | **1115** |
| | Conjunto premium | C0076444 | C0076445 | C0076446 | C0076447 | **1211** |

***CONJUNTO COMPLETO:*** *Luminaria Uri 30 + espejo Murano + lavabo cerámico Enzo blanco brillo + mueble Urban.*
***CONJUNTO PREMIUM:*** *Espejo Blaze + lavabo cerámico Enzo blanco brillo + mueble Urban.*

Dos cajones con una **gran capacidad**.

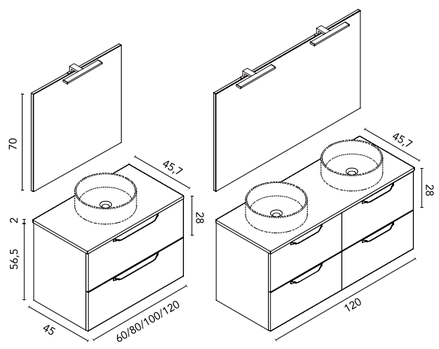


Conj. Completo

Más espejos y accesorios a partir de la página 68.

## Urban · lavabo sobre encimera

| | | BL19 Blanco Nature | RO6 Beige Nature | GR37 Gris Nature | BL20M Blanco Mate | € |
|---|---|---|---|---|---|---|
| Set 60 2C | Mueble + Encimera | C0076520 | C0076521 | C0076522 | C0076523 | **423** |
| | Conjunto completo | C0076540 | C0076541 | C0076542 | C0076543 | **514** |
| Set 80 2C | Mueble + Encimera | C0076524 | C0076525 | C0076526 | C0076527 | **453** |
| | Conjunto completo | C0076544 | C0076545 | C0076546 | C0076547 | **551** |
| Set 100 2C | Mueble + Encimera | C0076528 | C0076529 | C0076530 | C0076531 | **557** |
| | Conjunto completo | C0076548 | C0076549 | C0076550 | C0076551 | **665** |
| Set 120 2C | Mueble + Encimera | C0076532 | C0076533 | C0076534 | C0076535 | **739** |
| | Conjunto completo | C0076552 | C0076553 | C0076554 | C0076555 | **948** |
| Set 120 4C | Mueble + Encimera | C0076536 | C0076537 | C0076538 | C0076539 | **830** |
| | Conjunto completo | C0076556 | C0076557 | C0076558 | C0076559 | **1056** |

***Lavabo no incluido en los conjuntos. Opciones de lavabos en pág. 67.***

***CONJUNTO COMPLETO:*** *Luminaria Uri 30 + espejo Murano + encimera PVC Blanco Mate + mueble Urban.*

# Urban · a suelo · fondo 46

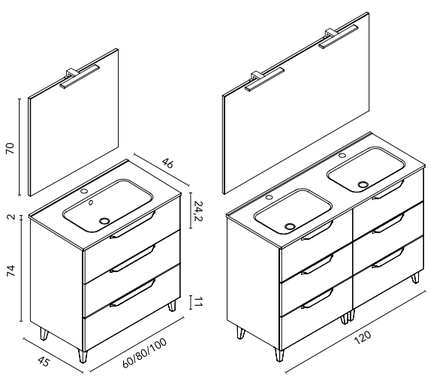


Conj. Completo

Medidas en cm.

## Urban · lavabo integrado

| | | BL19 Blanco Nature | RO6 Beige Nature | GR37 Gris Nature | BL20M Blanco Mate | € |
|---|---|---|---|---|---|---|
| Set 60 3C | Mueble + Lavabo | C0073259 | C0073256 | C0073258 | C0073257 | **561** |
| | Conjunto completo | C0073243 | C0073240 | C0073242 | C0073241 | **651** |
| Set 80 3C | Mueble + Lavabo | C0073263 | C0073260 | C0073262 | C0073261 | **579** |
| | Conjunto completo | C0073247 | C0073244 | C0073246 | C0073245 | **674** |
| Set 100 3C | Mueble + Lavabo | C0073267 | C0073264 | C0073266 | C0073265 | **701** |
| | Conjunto completo | C0073251 | C0073248 | C0073250 | C0073249 | **834** |
| Set 120 6C | Mueble + Lavabo | C0073271 | C0073268 | C0073270 | C0073269 | **1219** |
| | Conjunto completo | C0073255 | C0073252 | C0073254 | C0073253 | **1341** |

***CONJUNTO COMPLETO:*** *Luminaria Uri 30 + espejo Murano + lavabo cerámico Enzo blanco brillo + mueble Urban.*

TIRADOR PATENTADO · Patente nº U201531294 ·

Tirador con una tecnología innovadora para conseguir una única pieza revestida

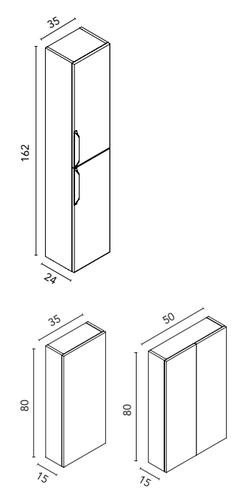


## Columna Urban

| | | BL19 Blanco Nature | RO6 Beige Nature | GR37 Gris Nature | BL20M Blanco Mate | € |
|---|---|---|---|---|---|---|
| 35 2P | Reversible | C0073316 | C0073317 | C0074658 | C0073320 | **302** |

***DISTRIBUCIÓN INTERIOR:*** *Un estante fijo en madera, dos estantes regulables en madera. Puertas con cierre amortiguado.*

## Altos Style

| | | BL19 Blanco Nature | RO6 Beige Nature | GR37 Gris Nature | BL20M Blanco Mate | € |
|---|---|---|---|---|---|---|
| 35 1P | Reversible | C0072561 | C0072030 | C0072562 | C0073197 | **163** |
| 50 2P | | C0072565 | C0072034 | C0072566 | C0073199 | **191** |

***DISTRIBUCIÓN INTERIOR:*** *Dos estantes en cristal. Puertas con cierre amortiguado.*

Más espejos y accesorios a partir de la página 68.

## Acabados Urban

Blanco Nature · **BL19**

Beige Nature · **RO6**

Gris Nature · **GR37**

Blanco Mate · **BL20M**

Más opciones de medidas y acabados en nuestro Catálogo Modular/General.

CATÁLOGO

# Sansa · suspendido · fondo 46

SOFT CLOSE

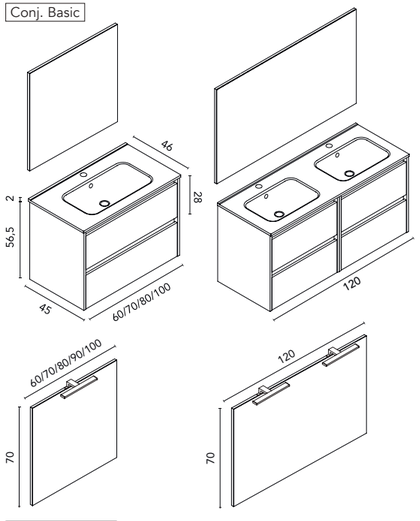


Medidas en cm.

## Sansa · lavabo integrado

| | | GR21 Gris Arenado | RO14 Roble Colonial | NO14 Nogal Arenado | BL1B Blanco Brillo | € |
|---|---|---|---|---|---|---|
| Set 60 2C | Mueble + Lavabo | C0072479 | C0076685 | C0072480 | C0072477 | **302** |
| | Conjunto basic | C0078129 | C0078130 | C0078131 | C0078132 | **337** |
| | Conjunto completo | C0072639 | C0076683 | C0072640 | C0072637 | **372** |
| Set 70 2C | Mueble + Lavabo | C0072484 | C0076689 | C0072485 | C0072482 | **328** |
| | Conjunto basic | C0078135 | C0078136 | C0078137 | C0078138 | **359** |
| | Conjunto completo | C0072643 | C0076687 | C0072644 | C0072641 | **395** |
| Set 80 2C | Mueble + Lavabo | C0072489 | C0076693 | C0072490 | C0072487 | **340** |
| | Conjunto basic | C0078141 | C0078142 | C0078143 | C0078144 | **379** |
| | Conjunto completo | C0072647 | C0076691 | C0072648 | C0072645 | **418** |
| Set 100 2C | Mueble + Lavabo | C0072494 | C0076701 | C0072495 | C0072492 | **404** |
| | Conjunto basic | C0078153 | C0078154 | C0078155 | C0078156 | **449** |
| | Conjunto completo | C0072651 | C0076699 | C0072652 | C0072649 | **483** |
| Set 120 4C | Mueble + Lavabo | C0072499 | C0076717 | C0072500 | C0072497 | **667** |
| | Conjunto basic | C0078173 | C0078175 | C0078174 | C0078171 | **717** |
| | Conjunto completo | C0072655 | C0076715 | C0072475 | C0072653 | **779** |

***CONJUNTO BASIC:*** *Espejo Murano + lavabo cerámico Enzo blanco brillo + mueble Sansa.*
***CONJUNTO COMPLETO:*** *Luminaria Uri 30 + espejo Murano + lavabo cerámico Enzo blanco brillo + mueble Sansa.*

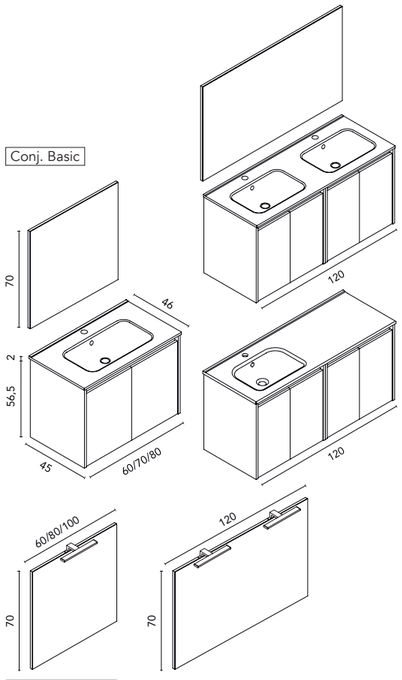


Más espejos y accesorios a partir de la página 68.

## Sansa · lavabo integrado

| | | GR21 Gris Arenado | RO14 Roble Colonial | NO14 Nogal Arenado | BL1B Blanco Brillo | € |
|---|---|---|---|---|---|---|
| Set 60 2P | Mueble + Lavabo | C0072536 | C0076705 | C0072537 | C0072534 | **225** |
| | Conjunto basic | C0078111 | C0078112 | C0078113 | C0078114 | **269** |
| | Conjunto completo | C0072524 | C0076703 | C0072525 | C0072522 | **314** |
| Set 70 2P | Mueble + Lavabo | C0073328 | C0076709 | C0073329 | C0073326 | **231** |
| | Conjunto basic | C0078117 | C0078118 | C0078119 | C0078120 | **279** |
| | Conjunto completo | C0073323 | C0076707 | C0073324 | C0073321 | **326** |
| Set 80 2P | Mueble + Lavabo | C0072553 | C0076713 | C0072554 | C0072551 | **236** |
| | Conjunto basic | C0078123 | C0078124 | C0078125 | C0078126 | **289** |
| | Conjunto completo | C0072548 | C0076711 | C0072549 | C0072546 | **334** |
| Set 120 4P doble seno | Mueble + Lavabo | C0072682 | C0076721 | C0072683 | C0072680 | **562** |
| | Conjunto basic | C0078159 | C0078160 | C0078161 | C0078162 | **626** |
| | Conjunto completo | C0072672 | C0076719 | C0072673 | C0072670 | **706** |
| Set 120 4P seno IZQ. | Mueble + Lavabo | C0074420 | C0076729 | C0074421 | C0074418 | **535** |
| | Conjunto basic | C0078165 | C0078166 | C0078167 | C0078168 | **625** |
| | Conjunto completo | C0074415 | C0076727 | C0074416 | C0074413 | **681** |

***CONJUNTO BASIC:*** *Espejo Murano + lavabo cerámico Enzo blanco brillo + mueble Sansa.*
***CONJUNTO COMPLETO:*** *Luminaria Uri 30 + espejo Murano + lavabo cerámico Enzo blanco brillo + mueble Sansa.*

** Para el conjunto Sansa 120 4P seno desplazado, el lavabo será el lavabo cerámico Slim blanco brillo, e incluirá una luminaria.*

# Sansa · suspendido · fondo 46

SOFT CLOSE

Conj. Basic

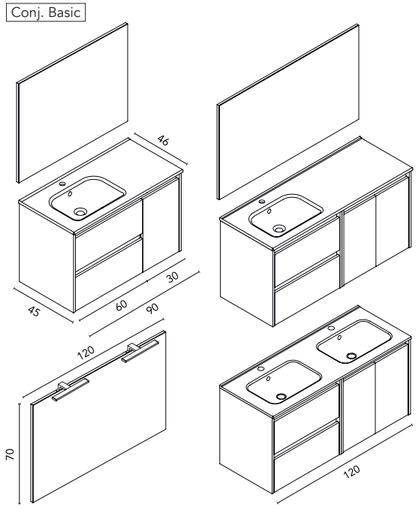


Conj. Completo

Medidas en cm.

## Sansa · lavabo integrado

| | | GR21 Gris Arenado | RO14 Roble Colonial | NO14 Nogal Arenado | BL1B Blanco Brillo | € |
|---|---|---|---|---|---|---|
| Set 90 2C1P seno IZQ. | Mueble + Lavabo | C0075710 | C0076697 | C0075711 | C0075708 | **461** |
| | Conjunto basic | C0078147 | C0078148 | C0078149 | C0078150 | **499** |
| | Conjunto completo | C0075705 | C0076695 | C0075706 | C0075703 | **534** |
| Set 120 2P2C doble seno | Mueble + Lavabo | C0072687 | C0076725 | C0072688 | C0072685 | **595** |
| | Conjunto basic | C0078179 | C0078181 | C0078180 | C0078177 | **659** |
| | Conjunto completo | C0072677 | C0076723 | C0072678 | C0072675 | **746** |
| Set 120 2C2P doble seno | Mueble + Lavabo | C0072687 | C0076725 | C0072688 | C0072685 | **595** |
| | Conjunto basic | C0078179 | C0078181 | C0078180 | C0078177 | **659** |
| | Conjunto completo | C0072677 | C0076723 | C0072678 | C0072675 | **746** |
| Set 120 2C2P seno IZQ. | Mueble + Lavabo | C0074410 | C0076733 | C0074411 | C0074408 | **568** |
| | Conjunto basic | C0078185 | C0078187 | C0078186 | C0078183 | **659** |
| | Conjunto completo | C0074405 | C0076731 | C0074406 | C0074403 | **719** |

***CONJUNTO BASIC:*** *Espejo Murano + lavabo cerámico Enzo blanco brillo + mueble Sansa.*
***CONJUNTO COMPLETO:*** *Luminaria Uri 30 + espejo Murano + lavabo cerámico Enzo blanco brillo + mueble Sansa.*

** Para el conjunto Sansa 90 2C1P seno desplazado, el lavabo será el lavabo cerámico Slim blanco brillo.*
** Para el conjunto Sansa 120 2C2P seno desplazado, el lavabo será el lavabo cerámico Slim blanco brillo, e incluirá una luminaria.*

Conj. Basic

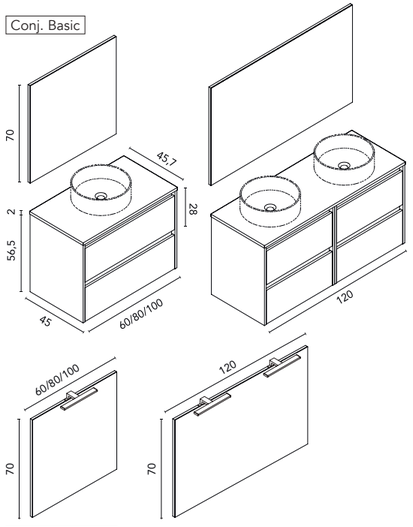


Conj. Completo

Más espejos y accesorios a partir de la página 68.

## Sansa · lavabo sobre encimera

| | | GR21 Gris Arenado | RO14 Roble Colonial | NO14 Nogal Arenado | BL1B Blanco Brillo | € |
|---|---|---|---|---|---|---|
| Set 60 2C | Mueble + Encimera | C0076562 | C0076564 | C0076563 | C0076560 | **278** |
| | Conjunto basic | C0078087 | C0078088 | C0078089 | C0078090 | **313** |
| | Conjunto completo | C0076586 | C0076588 | C0076587 | C0076584 | **348** |
| Set 80 2C | Mueble + Encimera | C0076568 | C0076570 | C0076569 | C0076566 | **316** |
| | Conjunto basic | C0078093 | C0078094 | C0078095 | C0078096 | **358** |
| | Conjunto completo | C0076592 | C0076594 | C0076593 | C0076590 | **394** |
| Set 100 2C | Mueble + Encimera | C0076574 | C0076576 | C0076575 | C0076572 | **380** |
| | Conjunto basic | C0078099 | C0078100 | C0078101 | C0078102 | **425** |
| | Conjunto completo | C0076598 | C0076600 | C0076599 | C0076596 | **459** |
| Set 120 4C | Mueble + Encimera | C0076580 | C0076582 | C0076581 | C0076578 | **615** |
| | Conjunto basic | C0078105 | C0078106 | C0078107 | C0078108 | **659** |
| | Conjunto completo | C0076604 | C0076606 | C0076605 | C0076602 | **745** |

***Lavabo no incluido en los conjuntos. Opciones de lavabos en pág. 67.***

***CONJUNTO BASIC:*** *Espejo Murano + encimera en PVC Blanco Mate + mueble Sansa.*
***CONJUNTO COMPLETO:*** *Luminaria Uri 30 + espejo Murano + encimera en PVC Blanco Mate + mueble Sansa.*

# Sansa · a suelo · fondo 46

SOFT CLOSE

Conj. Basic

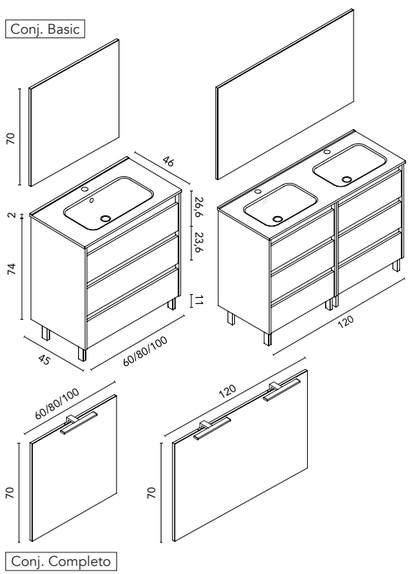


Conj. Completo

## Sansa · lavabo integrado

| | | GR21 Gris Arenado | RO14 Roble Colonial | NO14 Nogal Arenado | BL1B Blanco Brillo | € |
|---|---|---|---|---|---|---|
| Set 60 3C | Mueble + Lavabo | C0072558 | C0076737 | C0072559 | C0072556 | **365** |
| | Conjunto basic | C0078191 | C0078193 | C0078192 | C0078189 | **395** |
| | Conjunto completo | C0072543 | C0076735 | C0072544 | C0072541 | **431** |
| Set 80 3C | Mueble + Lavabo | C0072514 | C0076741 | C0072515 | C0072512 | **418** |
| | Conjunto basic | C0078197 | C0078199 | C0078198 | C0078195 | **443** |
| | Conjunto completo | C0072504 | C0076739 | C0072505 | C0072502 | **483** |
| Set 100 3C | Mueble + Lavabo | C0072519 | C0076745 | C0072520 | C0072517 | **509** |
| | Conjunto basic | C0078203 | C0078205 | C0078204 | C0078201 | **528** |
| | Conjunto completo | C0072509 | C0076743 | C0072510 | C0072507 | **576** |
| Set 120 6C | Mueble + Lavabo | C0072634 | C0076749 | C0072635 | C0072632 | **770** |
| | Conjunto basic | C0078209 | C0078211 | C0078210 | C0078207 | **798** |
| | Conjunto completo | C0072629 | C0076747 | C0072630 | C0072627 | **870** |

***CONJUNTO BASIC:*** *Espejo Murano + lavabo cerámico Enzo blanco brillo + mueble Sansa.*
***CONJUNTO COMPLETO:*** *Luminaria Uri 30 + espejo Murano + lavabo cerámico Enzo blanco brillo + mueble Sansa.*

Medidas en cm.

Conj. Basic

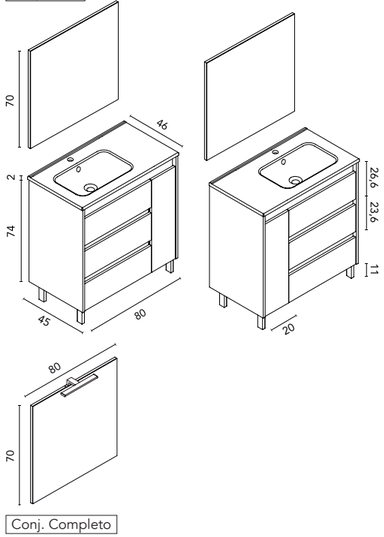


Conj. Completo

## Sansa · lavabo integrado

| | | | GR21 Gris Arenado | RO14 Roble Colonial | NO14 Nogal Arenado | BL1B Blanco Brillo | € |
|---|---|---|---|---|---|---|---|
| New | Set 80 3C1P seno IZQ. | Mueble + Lavabo | C0079628 | C0079634 | C0079640 | C0079646 | **449** |
| | | Conjunto basic | C0079629 | C0079635 | C0079641 | C0079647 | **489** |
| | | Conjunto completo | C0079630 | C0079636 | C0079642 | C0079648 | **529** |
| New | Set 80 1P3C seno DCH. | Mueble + Lavabo | C0079631 | C0079637 | C0079643 | C0079649 | **449** |
| | | Conjunto basic | C0079632 | C0079638 | C0079644 | C0079650 | **489** |
| | | Conjunto completo | C0079633 | C0079639 | C0079645 | C0079651 | **529** |

***CONJUNTO BASIC:*** *Espejo Murano + lavabo cerámico Enzo blanco brillo + mueble Sansa.*
***CONJUNTO COMPLETO:*** *Luminaria Uri 30 + espejo Murano + lavabo cerámico Enzo blanco brillo + mueble Sansa.*

Más espejos y accesorios a partir de la página 68.

# Sansa · profundidad reducida · fondo 39

New

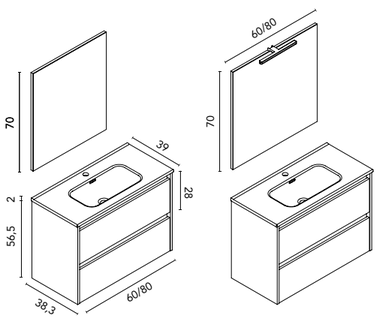


Conj. Basic

Conj. Completo

Medidas en cm.

## Sansa · fondo reducido

| | | GR21 Gris Arenado | RO14 Roble Colonial | NO14 Nogal Arenado | BL1B Blanco Brillo | € |
|---|---|---|---|---|---|---|
| New Set 60 2C | Mueble + Lavabo | C0079652 | C0079658 | C0079664 | C0079670 | **302** |
| | Conjunto basic | C0079653 | C0079659 | C0079665 | C0079671 | **337** |
| | Conjunto completo | C0079654 | C0079660 | C0079666 | C0079672 | **372** |
| New Set 80 2C | Mueble + Lavabo | C0079655 | C0079661 | C0079667 | C0079673 | **340** |
| | Conjunto basic | C0079656 | C0079662 | C0079668 | C0079674 | **379** |
| | Conjunto completo | C0079657 | C0079663 | C0079669 | C0079675 | **418** |

***CONJUNTO BASIC:*** *Espejo Murano + lavabo cerámico Spirit blanco brillo + mueble Sansa.*
***CONJUNTO COMPLETO:*** *Luminaria Lucce 30 + espejo Murano + lavabo cerámico Spirit blanco brillo + mueble Sansa.*

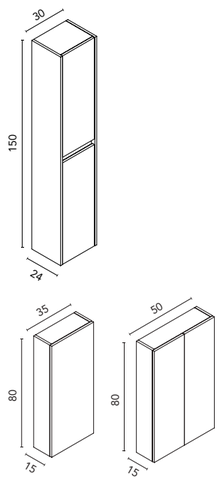


## Columna Sansa

| | | GR21 Gris Arenado | RO14 Roble Colonial | NO14 Nogal Arenado | BL1B Blanco Brillo | € |
|---|---|---|---|---|---|---|
| **30 2P** | Rev. | C0074113 | C0076751 | C0074114 | C0074115 | **217** |

***DISTRIBUCIÓN INTERIOR:*** *Un estante fijo en madera, dos estantes regulables en madera. Puertas con cierre amortiguado.*

## Altos Style

| | | GR21 Gris Arenado | RO14 Roble Colonial | NO14 Nogal Arenado | BL1B Blanco Brillo | € |
|---|---|---|---|---|---|---|
| **35 1P** | Rev. | C0072032 | C0076830 | C0070622 | C0070619 | **163** |
| **50 2P** | | C0072036 | C0076831 | C0070626 | C0070623 | **191** |

***DISTRIBUCIÓN INTERIOR:*** *Dos estantes en madera. Para el acabado RO14 dos estantes en cristal. Puertas con cierre amortiguado.*

Más espejos y accesorios a partir de la página 68.

## Acabados Sansa

Gris Arenado · **GR21**

Roble Colonial · **RO14**

Nogal Arenado · **NO14**

Blanco Brillo · **BL1B**

Más opciones de medidas y acabados en nuestro Catálogo Modular/General.

CATÁLOGO

# Niwa · suspendido · fondo 46

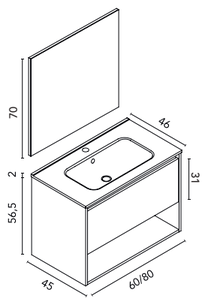


Conj. Basic

Medidas en cm.

## Niwa · lavabo integrado

| | | RO3 Roble Arenado | MA14 Fumé Arenado | BL1B Blanco Brillo | € |
|---|---|---|---|---|---|
| Set 60 1C1H | Mueble + Lavabo | C0073808 | C0073810 | C0073806 | 238 |
| | Conjunto basic | C0074344 | C0074345 | C0074343 | 276 |
| Set 80 1C1H | Mueble + Lavabo | C0073814 | C0073816 | C0073812 | 269 |
| | Conjunto basic | C0074350 | C0074351 | C0074349 | 311 |

***CONJUNTO BASIC:*** *Espejo Murano + lavabo cerámico Enzo blanco brillo + mueble Niwa.*

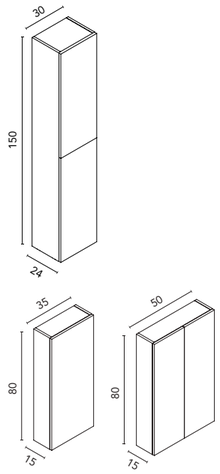


## Columna Style+

| | | RO3 Roble Arenado | MA14 Fumé Arenado | BL1B Blanco Brillo | € |
|---|---|---|---|---|---|
| 30 2P | Reversible | C0078888 | C0078889 | C0074166 | 240 |

***DISTRIBUCIÓN INTERIOR:*** *Un estante fijo en madera, dos estantes regulables en madera. Puertas con apertura y cierre push.*

## Altos Style

| | | RO3 Roble Arenado | MA14 Fumé Arenado | BL1B Blanco Brillo | € |
|---|---|---|---|---|---|
| 35 1P | Reversible | C0075663 | C0073966 | C0070619 | 163 |
| 50 2P | | C0075670 | C0073971 | C0070623 | 191 |

***DISTRIBUCIÓN INTERIOR:*** *Dos estantes en cristal. Puertas con cierre amortiguado.*

Más espejos y accesorios a partir de la página 68.

## Acabados Niwa

Roble Arenado · **RO3**

Fumé Arenado · **MA14**

Blanco Brillo · **BL1B**

# Mio Compact · fondo 46

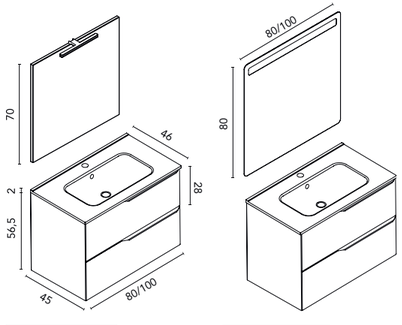


Conj. Completo

Conj. Premium

Medidas en cm.

## Mio · lavabo integrado

| | | RO8 Roble Blanco | MA15M Arena Mate | BL20M - TN Blanco Mate | BL20M - TB Blanco Mate | € | € |
|---|---|---|---|---|---|---|---|
| Set 80 2C | Mueble + Lavabo | C0074123 | C0074125 | C0073467 | C0073332 | 560 | 475 |
| | Conjunto completo | C0074118 | C0074120 | C0074121 | C0074122 | 667 | 571 |
| | Conjunto premium | C0074696 | C0074698 | C0074699 | C0074700 | 750 | 650 |
| Set 100 2C | Mueble + Lavabo | C0074131 | C0074133 | C0073468 | C0073333 | 687 | 551 |
| | Conjunto completo | C0074126 | C0074128 | C0074129 | C0074130 | 808 | 660 |
| | Conjunto premium | C0074701 | C0074703 | C0074704 | C0074705 | 893 | 738 |

***CONJUNTO COMPLETO:*** *Luminaria Lucce 30 + espejo Murano + lavabo cerámico Enzo blanco brillo + mueble Mio.*
***CONJUNTO PREMIUM:*** *Espejo Lys + lavabo cerámico Enzo blanco brillo + mueble Mio.*

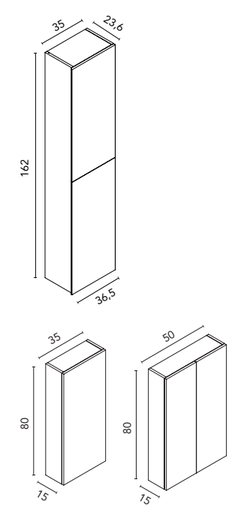


## Columna Mio

| | | RO8 Roble Blanco | MA15M Arena Mate | BL20M Blanco Mate | € | € |
|---|---|---|---|---|---|---|
| 36,5 2P | Apertura DCH | C0074134 | C0074136 | C0074137 | 328 | 293 |
| | Apertura IZQ | C0074138 | C0074140 | C0074141 | 328 | 293 |

***DISTRIBUCIÓN INTERIOR:*** *Un estante fijo en madera, cuatro estantes regulables en cristal. Puertas con cierre amortiguado.*

## Altos Style

| | | RO8 Roble Blanco | MA15M Arena Mate | BL20M Blanco Mate | € |
|---|---|---|---|---|---|
| 35 1P | Reversible | C0074690 | C0073198 | C0073197 | 163 |
| 50 2P | | C0074692 | C0073331 | C0073199 | 191 |

***DISTRIBUCIÓN INTERIOR:*** *Dos estantes en cristal. Acabado RO8 interior Moka. Acabados MA15M y BL20M interior Gris. Puertas con cierre amortiguado.*

Más espejos y accesorios a partir de la página 68.



# Acabados Mio

Roble Blanco · **RO8**
Tirador Arena

Arena Mate · **MA15M**
Tirador Arena

Blanco Mate · **BL20M**
Tirador Negro

Blanco Mate · **BL20M**
Tirador Blanco

# Vida Compact · fondo 46

Conj. Completo

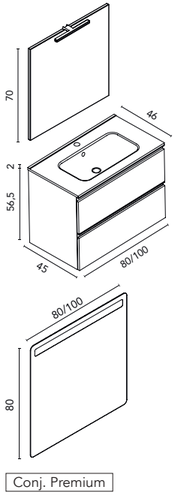


Conj. Premium

Medidas en cm.

## Vida · lavabo integrado

| | | GR21 Gris Arenado | NO14 Nogal Arenado | RO12 Roble Eternity | VD19 Verde Pure | BL1B Blanco Brillo | BL22M Blanco Mate | AZ6M Azul Navy Mate | GR16B Antracita Brillo | NG3M Negro Mate | € |
|---|---|---|---|---|---|---|---|---|---|---|---|
| Set 80 2C | Mueble + Lavabo | C0074154 | C0074155 | C0076754 | C0077849 | C0073334 | C0074663 | C0074665 | C0074156 | C0074666 | 418 |
| | Conjunto basic | C0078789 | C0078790 | C0078794 | C0078797 | C0078791 | C0078793 | C0078795 | C0078792 | C0078796 | 481 |
| | Conjunto completo | C0074150 | C0074151 | C0076753 | C0077850 | C0074152 | C0074659 | C0074661 | C0074153 | C0074662 | 523 |
| | Conjunto premium | C0076760 | C0076761 | C0076767 | C0077851 | C0076762 | C0076764 | C0076765 | C0076763 | C0076766 | 599 |
| Set 100 2C | Mueble + Lavabo | C0074161 | C0074162 | C0076756 | C0077852 | C0073335 | C0074671 | C0074673 | C0074163 | C0074674 | 503 |
| | Conjunto basic | C0078798 | C0078799 | C0078803 | C0078870 | C0078800 | C0078802 | C0078804 | C0078801 | C0078805 | 577 |
| | Conjunto completo | C0074157 | C0074158 | C0076755 | C0077853 | C0074159 | C0074667 | C0074669 | C0074160 | C0074670 | 622 |
| | Conjunto premium | C0076768 | C0076769 | C0076775 | C0077854 | C0076770 | C0076772 | C0076773 | C0076771 | C0076774 | 729 |

***Tiradores en acabado cromo incluidos.***

***CONJUNTO BASIC:*** *Espejo Murano + lavabo cerámico Enzo blanco brillo + mueble Vida.*
***CONJUNTO COMPLETO:*** *Luminaria Lucce 30 + espejo Murano + lavabo cerámico Enzo blanco brillo + mueble Vida.*
***CONJUNTO PREMIUM:*** *Espejo Lys + lavabo cerámico Enzo blanco brillo + mueble Vida.*

Más opciones de medidas y acabados en nuestro Catálogo Modular/General.

CATÁLOGO

## Tiradores sueltos

| | | BLANCO | NEGRO | € |
|---|---|---|---|---|
| 80 | 1 unidad | 126747 | 126749 | 18 |
| 100 | 1 unidad | 126750 | 126752 | 25 |

*Acabados mate.*

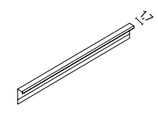


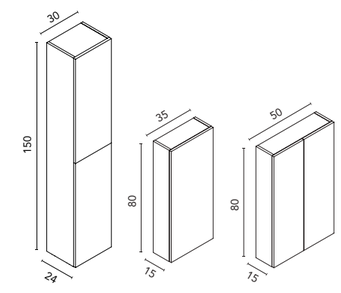


## Columna Style +

| | | GR21 Gris Arenado | NO14 Nogal Arenado | RO12 Roble Eternity | VD19 Verde Pure | BL1B Blanco Brillo | BL22M Blanco Mate | AZ6M Azul Navy Mate | GR16B Antracita Brillo | NG3M Negro Mate | € |
|---|---|---|---|---|---|---|---|---|---|---|---|
| 30 2P | Rev. | C0074164 | C0074165 | C0076757 | C0077545 | C0074166 | C0074675 | C0074677 | C0074167 | C0074678 | 240 |

***DISTRIBUCIÓN INTERIOR:*** *Un estante fijo en madera, dos estantes regulables en madera.*
*Puertas con apertura y cierre push.*

## Altos Style

| | | GR21 Gris Arenado | NO14 Nogal Arenado | RO12 Roble Eternity | VD19 Verde Pure | BL1B Blanco Brillo | BL22M Blanco Mate | AZ6M Azul Navy Mate | GR16B Antracita Brillo | NG3M Negro Mate | € |
|---|---|---|---|---|---|---|---|---|---|---|---|
| 35 1P | Rev. | C0072032 | C0070622 | C0076826 | C0077537 | C0070619 | C0074680 | C0074682 | C0070620 | C0074683 | 163 |
| 50 2P | | C0072036 | C0070626 | C0076827 | C0077541 | C0070623 | C0074684 | C0074686 | C0070624 | C0074687 | 191 |

***DISTRIBUCIÓN INTERIOR:*** *Dos estantes en cristal. Para los acabados GR21, NO14, BL1B y GR16B dos estantes en madera.*
*Puertas con cierre amortiguado.*

Más espejos y accesorios a partir de la página 68.

## Acabados Vida

Gris Arenado · **GR21**

Nogal Arenado · **NO14**

Roble Eternity · **RO12**

Verde Pure · **VD19**

Blanco Brillo · **BL1B**

Blanco Mate · **BL22M**

Azul Navy Mate · **AZ6M**

Antracita Brillo · **GR16B**

Negro Mate · **NG3M**

# Wave Compact · curvo · fondo 49/52

Conj. Completo

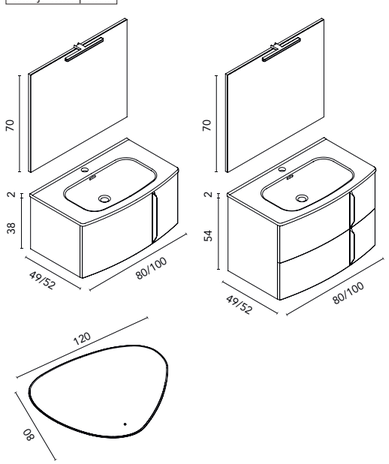


Conj. Premium

## Wave · lavabo integrado

| | | BL19 Blanco Nature | RO6 Beige Nature | MA15M Arena Mate | BL20M Blanco Mate | € |
|---|---|---|---|---|---|---|
| Set 80 1C | Mueble + Lavabo | C0073286 | C0073287 | C0073289 | C0073290 | **596** |
| | Conjunto completo | C0073276 | C0073277 | C0073279 | C0073280 | **685** |
| | Conjunto premium | C0074706 | C0074707 | C0074708 | C0074709 | **799** |
| Set 100 1C | Mueble + Lavabo | C0073291 | C0073292 | C0073294 | C0073295 | **675** |
| | Conjunto completo | C0073281 | C0073282 | C0073284 | C0073285 | **779** |
| | Conjunto premium | C0074710 | C0074711 | C0074712 | C0074713 | **879** |
| Set 80 2C | Mueble + Lavabo | C0073307 | C0073308 | C0073310 | C0073311 | **697** |
| | Conjunto completo | C0073296 | C0073297 | C0073299 | C0073300 | **779** |
| | Conjunto premium | C0074714 | C0074715 | C0074716 | C0074717 | **875** |
| Set 100 2C | Mueble + Lavabo | C0073315 | C0073306 | C0073312 | C0073314 | **769** |
| | Conjunto completo | C0073301 | C0073302 | C0073304 | C0073305 | **859** |
| | Conjunto premium | C0074718 | C0074719 | C0074720 | C0074721 | **959** |

***Para muebles de 1C, una cajita organizadora.***
***Para muebles de 2C, dos cajitas para el cajón inferior.***

***CONJUNTO COMPLETO:*** *Luminaria Lucce 30 + espejo Murano + lavabo cerámico Trend blanco brillo + mueble Wave.*
***CONJUNTO PREMIUM:*** *Espejo Nuar + lavabo cerámico Trend blanco brillo + mueble Wave.*

Medidas en cm.

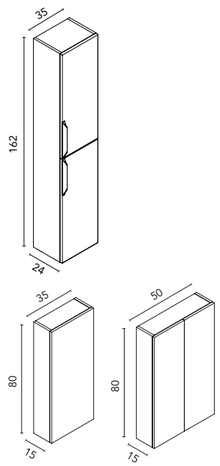


## Columna Wave

| | | BL19 Blanco Nature | RO6 Beige Nature | MA15M Arena Mate | BL20M Blanco Mate | € |
|---|---|---|---|---|---|---|
| 35 2P | Reversible | C0073316 | C0073317 | C0073319 | C0073320 | **302** |

***DISTRIBUCIÓN INTERIOR:*** *Un estante fijo en madera, dos estantes regulables en madera.*
*Puertas con cierre amortiguado.*

## Altos Style

| | | BL19 Blanco Nature | RO6 Beige Nature | MA15M Arena Mate | BL20M Blanco Mate | € |
|---|---|---|---|---|---|---|
| 35 1P | Reversible | C0072561 | C0072030 | C0073198 | C0073197 | **163** |
| 50 2P | | C0072565 | C0072034 | C0073331 | C0073199 | **191** |

***DISTRIBUCIÓN INTERIOR:*** *Dos estantes en cristal. Interior Gris.*
*Puertas con cierre amortiguado.*

Más espejos y accesorios a partir de la página 68.

# Acabados Wave

Blanco Nature · **BL19**

Beige Nature · **RO6**

Arena Mate · **MA15M**

Blanco Mate · **BL20M**

Más opciones de medidas y acabados en nuestro Catálogo Modular/General.

CATÁLOGO

# Essence Compact · fondo 46

Conj. Completo

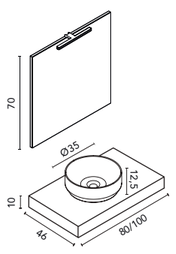


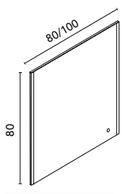


Conj. Premium

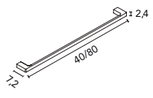


## Essence · lavabo sobre encimera

| | | RO6 Beige Nature | BL20M Blanco Mate | € |
|---|---|---|---|---|
| Set 80 | Encimera + Lavabo | C0079113 | C0079114 | **203** |
| | Conjunto basic | C0079115 | C0079116 | **259** |
| | Conjunto completo | C0079117 | C0079118 | **307** |
| | Conjunto premium | C0079119 | C0079120 | **411** |
| Set 100 | Encimera + Lavabo | C0079121 | C0079122 | **213** |
| | Conjunto basic | C0079123 | C0079124 | **280** |
| | Conjunto completo | C0079125 | C0079126 | **328** |
| | Conjunto premium | C0079127 | C0079128 | **432** |

***Lavabo incluido.***

***CONJUNTO BASIC:*** *Espejo Murano + lavabo cerámico sobre encimera Nysa blanco brillo + encimera Essence.*
***CONJUNTO COMPLETO:*** *Luminaria Lucce 30 + espejo Murano + lavabo cerámico sobre encimera Nysa blanco brillo + encimera Essence.*
***CONJUNTO PREMIUM:*** *Espejo Aine +lavabo cerámico sobre encimera Nysa blanco brillo + encimera Essence.*

## Escuadra

| | | € |
|---|---|---|
| **1 Unidad** | 126899 | **41** |

*Necesario incluir 2 escuadras para la instalación de las encimeras con faldón.*

*ESCUADRAS NO INCLUIDAS EN LOS CONJUNTOS*

## Toallero Essential

| | | CROMO | BLANCO | NEGRO | € |
|---|---|---|---|---|---|
| **40** | 1 unidad | 129622 | 129621 | 129623 | **105** |
| **80** | 1 unidad | 129625 | 129624 | 129626 | **137** |

*Toallero auxiliar para las encimeras con faldón.*

Medidas en cm.

Conj. Completo

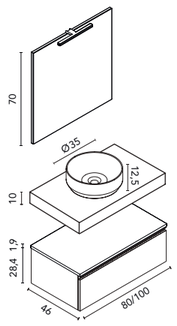


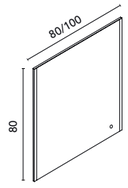


Conj. Premium

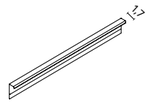


## Essence · lavabo sobre encimera

| | | RO6 Beige Nature | BL20M/BL22M Blanco Mate | € |
|---|---|---|---|---|
| Set 80 1C | Encimera + Lavabo + Bajo | C0079129 | C0079130 | **530** |
| | Conjunto basic | C0079131 | C0079132 | **588** |
| | Conjunto completo | C0079133 | C0079134 | **634** |
| | Conjunto premium | C0079135 | C0079136 | **738** |
| Set 100 1C | Encimera + Lavabo + Bajo | C0079137 | C0079138 | **571** |
| | Conjunto basic | C0079139 | C0079140 | **640** |
| | Conjunto completo | C0079141 | C0079142 | **686** |
| | Conjunto premium | C0079143 | C0079144 | **785** |

***Tiradores para el mueble bajo en acabado cromo incluidos. Lavabo incluido.***

***CONJUNTO BASIC:*** *Espejo Murano + lavabo cerámico sobre encimera Nysa blanco brillo + encimera Essence + Bajo Essence con tapa.*
***CONJUNTO COMPLETO:*** *Luminaria Lucce 30 + espejo Murano + lavabo cerámico sobre encimera Nysa blanco brillo + encimera Essence + Bajo Essence con tapa.*
***CONJUNTO PREMIUM:*** *Espejo Aine +lavabo cerámico sobre encimera Nysa blanco brillo + encimera Essence + Bajo Essence con tapa.*

## Tiradores sueltos

| | | BLANCO | NEGRO | € |
|---|---|---|---|---|
| **80** | 1 unidad | 126747 | 126749 | **19** |
| **100** | 1 unidad | 126750 | 126752 | **26** |

*Acabados mate.*

Más espejos y accesorios a partir de la página 68.

## Acabados encimera

Beige Nature · **RO6**

Blanco Mate · **BL20M**

## Acabados bajo

Beige Nature · **RO6**
Tirador Cromo

Blanco Mate · **BL22M**
Tirador Cromo

Más opciones de medidas y acabados en nuestro Catálogo Modular/General.

CATÁLOGO

# Bassi · fondo 36

SOFT CLOSE

Conj. Basic IZQ

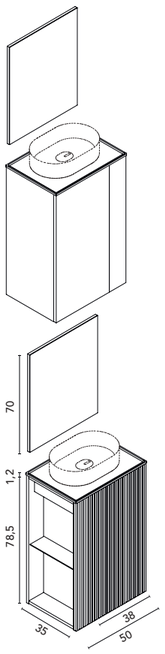


Conj. Basic DCH

Diseño compacto pensando para optimizar espacios reducidos

## Bassi · encimera solid surface

*Acabado Canaletto*

| | | NO18 Nogal Ártico | RO12 Roble Eternity | VD19 Verde Pure | AZ8 Azul Talco Pure | TE4 Terracota Pure | BL26 Blanco Pure | € | BL20M Blanco Mate | MA15M Arena Mate | € |
|---|---|---|---|---|---|---|---|---|---|---|---|
| Set 50 1P IZQ | Mueble + Encimera | C0078842 | C0078843 | C0078841 | C0078840 | C0078839 | C0078838 | **315** | C0078844 | C0078845 | **432** |
| | Conjunto basic | C0078858 | C0078859 | C0078857 | C0078856 | C0078855 | C0078854 | **365** | C0078860 | C0078861 | **484** |
| Set 50 1P DCH | Mueble + Encimera | C0078850 | C0078851 | C0078849 | C0078848 | C0078847 | C0078846 | **315** | C0078852 | C0078853 | **432** |
| | Conjunto basic | C0078866 | C0078867 | C0078865 | C0078864 | C0078863 | C0078862 | **365** | C0078868 | C0078869 | **484** |

***Lavabo no incluido en los conjuntos. Opciones de lavabos en pág. 67.***

***CONJUNTO BASIC:*** *Espejo Murano + encimera Solid Surface Blanco Mate + mueble Bassi.*

Medidas en cm.

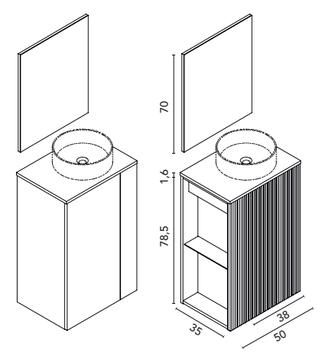


Conj. Basic IZQ

Conj. Basic DCH

## Bassi · encimera laminado

*Acabado Canaletto*

| | | NO18 Nogal Ártico | RO12 Roble Eternity | VD19 Verde Pure | AZ8 Azul Talco Pure | TE4 Terracota Pure | BL26 Blanco Pure | € | BL20M Blanco Mate | MA15M Arena Mate | € |
|---|---|---|---|---|---|---|---|---|---|---|---|
| Set 50 1P IZQ | Mueble + Encimera | C0078810 | C0078811 | C0078809 | C0078808 | C0078807 | C0078806 | **175** | C0078812 | C0078813 | **276** |
| | Conjunto basic | C0078826 | C0078827 | C0078825 | C0078824 | C0078823 | C0078822 | **225** | C0078828 | C0078829 | **328** |
| Set 50 1P DCH | Mueble + Encimera | C0078818 | C0078819 | C0078817 | C0078816 | C0078815 | C0078814 | **175** | C0078820 | C0078821 | **276** |
| | Conjunto basic | C0078834 | C0078835 | C0078833 | C0078832 | C0078831 | C0078830 | **225** | C0078836 | C0078837 | **328** |

***Lavabo no incluido en los conjuntos. Opciones de lavabos en pág. 67.***

***CONJUNTO BASIC:*** *Espejo Murano + encimera en el acabado del mueble + mueble Bassi.*

Más espejos y accesorios a partir de la página 68.

# Acabados Bassi

Nogal Ártico · **NO18**

Roble Eternity · **RO12**

Verde Pure · **VD19**

Azul Talco Pure · **AZ8**

Terracota Pure · **TE4**

Blanco Pure · **BL26**

Blanco Mate · **BL20M**

Arena Mate · **MA15M**

# Street · fondo 36

SOFT CLOSE

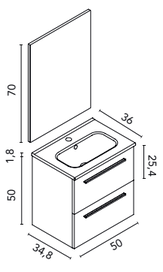


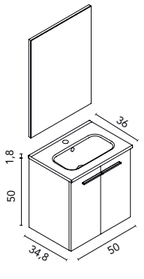


Pack Completo

Medidas en cm.

## Street · pack

| | | GR21 Gris Arenado | NO14 Nogal Arenado | RO14 Roble Colonial | RO13 Roble Vulcano | BL1B Blanco Brillo | GR16B Antracita Brillo | € |
|---|---|---|---|---|---|---|---|---|
| **50 2P** | Pack | C0070884 | C0070885 | C0077386 | C0076759 | C0070882 | C0070883 | **263** |
| **50 2C** | Pack | C0070880 | C0070881 | C0077385 | C0076758 | C0070878 | C0070879 | **343** |

***PACK COMPLETO:*** *Mueble Street + lavabo cerámico + espejo. Pack indivisible (66x85x53,5 cm).*
*Distribución interior versión puertas: Un estante en madera.*

## Acabados Street

Gris Arenado · **GR21**

Nogal Arenado · **NO14**

Roble Colonial · **RO14**

Roble Vulcano · **RO13**

Blanco Brillo · **BL1B**

Antracita Brillo · **GR16B**



# Enjoy · fondo 27,5

SOFT CLOSE

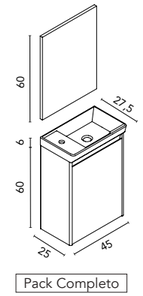


Pack Completo

## Enjoy · pack

| | | RO5 Roble Nórdico | FR2 Fresno Samara | BL18B Blanco Brillo | € |
|---|---|---|---|---|---|
| **45 1P** | Pack completo | C0072010 | C0072008 | C0072007 | **254** |

***PACK COMPLETO:*** *Mueble Enjoy + lavabo cerámico + espejo. Pack indivisible (50x75x32,5 cm).*
*Distribución interior puertas: Un estante en cristal.*

Más espejos y accesorios a partir de la página 68.

## Acabados Enjoy

Roble Nórdico · **RO5**

Fresno Samara · **FR2**

Blanco Brillo · **BL18B**

# Elegance · fondo 34

SOFT CLOSE

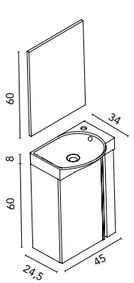


Pack Completo

Medidas en cm.

## Elegance · pack

| | | GR21 Gris Arenado | NO14 Nogal Arenado | BL1B Blanco Brillo | GR35B Galet Brillo | GR16B Antracita Brillo | € |
|---|---|---|---|---|---|---|---|
| 45 1P | Pack completo | C0071640 | C0071639 | C0071641 | C0073565 | C0071644 | 274 |

***PACK COMPLETO:*** *Mueble Elegance + lavabo cerámico + espejo. Pack indivisible (50x75x32,5 cm).*
*Distribución interior puertas: Un estante en madera.*

## Acabados Elegance

Gris Arenado · **GR21**

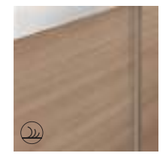

Nogal Arenado · **NO14**

Blanco Brillo · **BL1B**

Galet Brillo · **GR35B**

Antracita Brillo · **GR16B**



# Lavabos sobre encimera

New

## Sun

| | COTTON | NEGRO | PIOMBO | ARENA | VERDE MINERAL | OCEAN | € |
|---|---|---|---|---|---|---|---|
| Ø36 | 128821 | 128409 | 129905 | 126288 | 132970 | 130633 | 280 |

*Lavabo cerámico acabado mate. Ø36x12cm.*

## Sun mini

| | ARENA | BLANCO BRILLO | € |
|---|---|---|---|
| Ø29,7 | 127158 | 126996 | 129 |

*Lavabo cerámico. Ø29,7x10,5cm.*

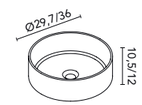

## Volta

| | BLANCO | € |
|---|---|---|
| 53x31 | 126724 | 233 |

*Lavabo solid surface acabado mate.*

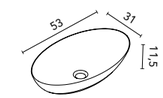

## Taos

| | BLANCO | € |
|---|---|---|
| 44,4x28 | 126290 | 233 |

*Lavabo solid surface acabado mate.*

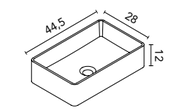

New

## Block

| | COTTON | NEGRO | PIOMBO | ARENA | VERDE MINERAL | OCEAN | € |
|---|---|---|---|---|---|---|---|
| 45,5x33 | 128822 | 128410 | 129906 | 126289 | 132971 | 130634 | 280 |

*Lavabo cerámico acabado mate.*

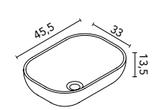

## Nysa

| | BLANCO | € |
|---|---|---|
| Ø35 | 125816 | 123 |

*Lavabo cerámico acabado brillo.*

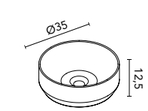

## Zala

| | BLANCO | € |
|---|---|---|
| 36x36 | 125817 | 123 |

*Lavabo cerámico acabado brillo.*

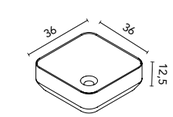

## Oval

| | BLANCO | € |
|---|---|---|
| 45x30 | 127553 | 280 |

***Lavabo solid surface acabado mate.***
*Incluye embellecedor serigrafiado en el mismo tono.*

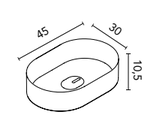

## Nomia

| | BLANCO | € |
|---|---|---|
| 50x39 | 125818 | 123 |

*Lavabo cerámico acabado brillo.*

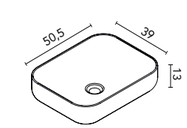

# Espejos con luz integrada

LED SAMSUNG

## Blaze

| | | € |
|---|---|---|
| 50x100 | 130351 | 229 |
| 60x80 | 128127 | 235 |
| 80x80 | 128128 | 265 |
| 100x80 | 128129 | 295 |
| 120x80 | 128130 | 324 |

*Luz natural LED ambiente.*
*Trasera PVC. Luna pulida.*
*Temperatura: 4000k. 36 000h de luz.*
*Profundidad: 3cm. Fácil instalación.*

## Stella

| | | € |
|---|---|---|
| 60x70 | 121850 | 255 |
| 80x70 | 121851 | 275 |
| 100x70 | 121852 | 312 |
| 120x70 | 121853 | 340 |

*Luz blanca LED integrada en el espejo. Luna de cantos redondeados. Cristal pulido.*
*220V - 240V · 1 x máx. 15W.*
*Profundidad: 2,1cm.*

## Lys

| | | € |
|---|---|---|
| 60x80 | 128123 | 150 |
| 80x80 | 128124 | 186 |
| 100x80 | 128125 | 223 |
| 120x80 | 128126 | 258 |

*Luz natural LED directa, integrada en el espejo. Luna pulida. Anchura de la luz: 4cm Temperatura: 4000k.*
*36 000h de luz.*
*Profundidad: 2,3cm.*
*Fácil instalación.*

## Boira

| | | € |
|---|---|---|
| 60x80 | 125519 | 245 |
| 80x80 | 125520 | 269 |
| 100x80 | 125521 | 303 |
| 120x80 | 128119 | 331 |

**2 puertos USB**. **Soporte para móvil**. *Luz natural LED integrada en el espejo. Sistema anti-vaho. Interruptores táctiles on/off. Puntos LED no visibles. Perfil metálico con acabado cromado. Temperatura: 4000K. 36 000h de luz. Profundidad: 3cm. Fácil instalación.*

## Lua

| | | € |
|---|---|---|
| Ø60 | 127116 | 286 |
| Ø75 | 125522 | 302 |
| Ø90 | 125523 | 378 |

*Luz neutra LED integrada en el espejo. Luna pulida. Temperatura: 4000k. Profundidad: 2,5cm.*

## Glow

| | | € |
|---|---|---|
| Ø60 | 127522 | 331 |
| Ø80 | 127523 | 355 |
| Ø100 | 127524 | 391 |

*Luz natural LED directa, integrada en el espejo. Trasera PVC. Perfil decorativo con acabado metálico. Puntos de LED no visibles.*
*Luna pulida. Temperatura: 4000k.*
*36 000h de luz. Profundidad: 3cm.*
*Fácil instalación.*

## Halo

| | | € |
|---|---|---|
| Ø60 | 128120 | 281 |
| Ø80 | 128121 | 296 |
| Ø100 | 128122 | 370 |

*Luz natural LED ambiente, integrada en el espejo. Trasera metálica. Marco del espejo pintado en negro mate. Luna pulida.*
*Temperatura: 4000k.*
*36 000 h de luz. Profundidad: 2,3cm. Fácil instalación.*

## Axis

| | | € |
|---|---|---|
| 50x100 | 128864 | 312 |

*Luz natural LED ambiente.*
*Trasera PVC. Luna pulida rectangular con cantos redondeados. Temperatura: 4000K.*
*36 000h de luz. Profundidad: 3cm. Fácil instalación. Espejo serigrafiado.*

Medidas en cm.



# Espejos con luz integrada

LED SAMSUNG

## Aine

| | | € |
|---|---|---|
| 60x80 | 130593 | 219 |
| 70x80 | 130611 | 231 |
| 80x80 | 130594 | 240 |
| 100x80 | 130595 | 262 |
| 120x80 | 130596 | 287 |

*Luz LED de iluminación directa, la cual queda totalmente oculta por los difusores de color negro. Tira Led 120 Led/m.*
*Temperatura: 5.700K. Perfiles/difusor negro mate. Sensor de encendido ON/OFF.*

## Dome

| | | € |
|---|---|---|
| 50x130 | 132134 | 321 |

*Luz natural LED directa, integrada en el espejo. Sin trasera. Temperatura: 5700K.*
*Potencia: 2x6W. 36 000h de luz.*
*Espesor de la luna: 0,5cm.*
*Fácil instalación. Reversible, se puede colocar tanto con la cúpula hacia arriba, como hacia abajo.*

## Shadow

| | | € |
|---|---|---|
| 80x80 | 132136 | 269 |
| 100x100 | 132137 | 311 |

*Luz natural LED directa ambiente, integrada en el espejo. Puntos LED no visibles. Trasera PVC. Temperatura: 4000K.*
*Potencia: 17W (80cm) y 20W (100cm).*
*36 000h de luz. Espesor de la luna: 0,4cm.*
*Fácil instalación.*

## Nuar

| | | € |
|---|---|---|
| 120x80 | 132135 | 363 |

*Luz natural LED ambiente integrada en el espejo.* ***Regulacion progresiva de temperatura de luz,*** *cálida (3000K) o fría (6000K). Interruptor táctil on/off. Puntos LED no visibles. Sin trasera.*
*Potencia: 18W. 36 000h de luz. Espesor de la luna: 0,4cm. Fácil instalación.*
*Reversible, se puede colocar tanto horizontal como vertical.*

# Espejos sin luz

## Murano

| | | € |
|---|---|---|
| 50x70 | 122546 | 70 |
| 60x70 | 122547 | 75 |
| 70x70 | 122548 | 80 |
| 80x70 | 122549 | 86 |
| 90x70 | 122550 | 96 |
| 100x70 | 122551 | 101 |
| 120x70 | 122552 | 121 |

*Perfil con acabado gris.*
*Altura: 70 cm. Profundidad: 2,6cm.*
*Dispone de hueco para el transformador.*

## Esferic

| | | € |
|---|---|---|
| 60x70 | 117936 | 137 |
| 80x70 | 117040 | 152 |
| 100x70 | 117041 | 172 |
| 120x70 | 124799 | 201 |

*Luna con cantos redondeados.*
*Cristal pulido. Altura: 70 cm.*
*Profundidad: 2cm.*
*Dispone de hueco para el transformador.*

## Yue

| | | € |
|---|---|---|
| Ø50 (Little) | 127280 | 90 |
| Ø60 | 127148 | 124 |
| Ø75 | 126691 | 152 |
| Ø90 | 126692 | 170 |

*Trasera cuadrada de aglomerado en acabado gris.*
*Luna circular pulida de 4mm.*
*Profundidad: 2cm.*

## Eclipse

| | | € |
|---|---|---|
| Ø60 | 127113 | 181 |
| Ø80 | 127114 | 222 |
| Ø100 | 127115 | 240 |

*Luna circular pulida de 4mm.*
*Marco del espejo pintado en negro mate. Profundidad: 3cm.*

# Luminarias

IP44 CLASS I

## Llum

| | | € |
|---|---|---|
| **30** | 124752 | **75** |
| **50** | 124753 | **114** |

*Temperatura 5700K*
*Llum 30 · 8W / 798LM*
*Llum 50 · 12W / 1020LM*
*Luz LED directa*

## Lucce

| | | € |
|---|---|---|
| **30 (Black)** | 125158 | **75** |
| **30** | 123395 | **75** |
| **50** | 123396 | **114** |

*Temperatura 5700K*
*Lucce 30 · 8W / 525LM*
*Lucce 50 · 7,5W / 1020LM*
*Luz LED directa*

## Uri

| | | € |
|---|---|---|
| **20** | 126073 | **47** |
| **30** | 126266 | **75** |

*Temperatura 4000K*
*Uri 20 · 3W / 300LM*
*Uri 30 · 4W / 400LM*
*Luz LED directa*

## Limit

| | | € |
|---|---|---|
| **50** | 127234 | **92** |
| **60** | 127159 | **116** |
| **80** | 127160 | **144** |
| **100** | 127161 | **168** |
| **120** | 127162 | **181** |

***Luminaria Limit no apta para camerinos.*** *Temperatura 4000K*
*Limit 60 · 15W / 1135LM*
*Limit 80 · 20W / 1480LM*
*Limit 100 · 25W / 1790LM*
*Limit 120 · 30W / 2130LM*
*Luz LED directa*

## Sunna

| | | € |
|---|---|---|
| **15** | 126339 | **105** |
| **25** | 126217 | **105** |

*Temperatura 4000K*
*5W / 400LM*
*Luz LED directa*

Medidas en cm.



# Camerinos

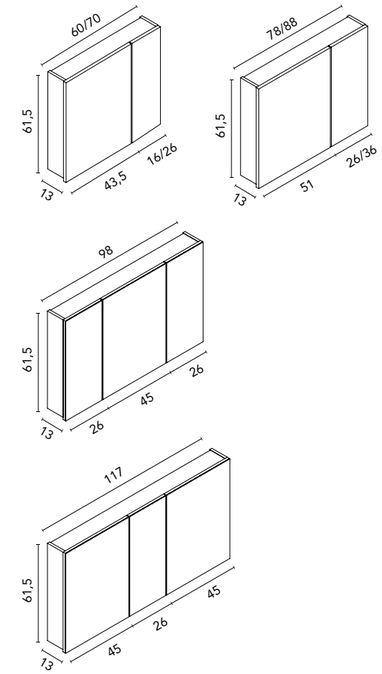


## Nika

| | BLANCO | € | GRIS | € |
|---|---|---|---|---|
| **60x61,5** | 119113 | **245** | 119865 | **265** |
| **70x61,5** | 119114 | **254** | 119754 | **300** |
| **80x61,5** | 119115 | **267** | 120094 | **312** |
| **90x61,5** | 119116 | **288** | 119755 | **321** |
| **100x61,5** | 119117 | **324** | 120316 | **359** |
| **120x61,5** | 119118 | **366** | 119756 | **402** |

*Distribución interior: 2 estantes de cristal. Altura: 61,5 cm. Profundidad 13,5 cm.*

*Camerino con bisagras de cierre amortiguado. Perfil disponible en dos acabados, lacado blanco y melamina gris metálica.*

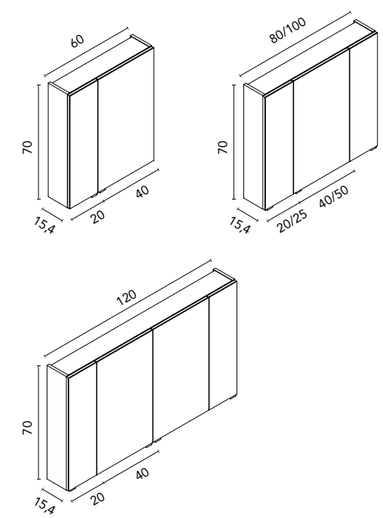


## Apolo

| | BLANCO | € | ANTRACITA | € |
|---|---|---|---|---|
| **60x70** | 123033 | **392** | 123036 | **412** |
| **80x70** | 123037 | **470** | 123040 | **492** |
| **100x70** | 124595 | **506** | 124597 | **529** |
| **120x70** | 123041 | **545** | 123044 | **572** |

*Distribución interior: 2 estantes de cristal. Altura: 70 cm. Profundidad 15,4 cm.*

*Camerino con disposición de puertas efecto tríptico y tirador metálico cromado brillo. Perfil con acabado lacado brillo en blanco y antracita.*

*Luz LED integrada. Incluye caja combibox (enchufe + interruptor).*

# Accesorios Sumi

## Sumi

| | | BLANCO | NEGRO | CROMO | € |
|---|---|---|---|---|---|
| **Ø9,5** | Soporte secador | C0073313 | C0073318 | C0073309 | **33** |

*Acabados blanco y negro mate y cromo brillo. Accesorio sin taladro, no necesita elementos de fijación. Material: latón. Soporta hasta 5kg de peso.*

## Sumi

| | BLANCO | NEGRO | CROMO | € |
|---|---|---|---|---|
| Portarrollos | C0074258 | C0074259 | C0074257 | **46** |

*Acabados blanco y negro mate y cromo brillo. Accesorio sin taladro, no necesita elementos de fijación. Material: latón. Chapa de 2mm. Tubo de Ø16mm*

## Sumi

| | | BLANCO | NEGRO | CROMO | € |
|---|---|---|---|---|---|
| **Ø6** | Soporte plancha | C0073195 | C0073196 | C0073194 | **56** |

*Acabados blanco y negro mate y cromo brillo. Accesorio sin taladro, no necesita elementos de fijación. Material: latón. Soporta hasta 5kg de peso.*

## Sumi

| | BLANCO | NEGRO | CROMO | € |
|---|---|---|---|---|
| Toallero percha | C0074261 | C0074262 | C0074260 | **35** |

*Acabados blanco y negro mate y cromo brillo. Accesorio sin taladro, no necesita elementos de fijación. Material: latón. Chapa de 2mm. Tubo de Ø16mm*

## Sumi

| | | BLANCO | NEGRO | CROMO | € |
|---|---|---|---|---|---|
| **27,5** | Toallero barra | C0073283 | C0073288 | C0073278 | **61** |
| **37,5** | Toallero barra | C0073298 | C0073303 | C0073293 | **67** |

*Acabados blanco y negro mate y cromo brillo. Accesorio sin taladro, no necesita elementos de fijación. Material: latón. Soporta hasta 5kg de peso. Tubo de Ø16 mm.*



# Complementos

## Wire

| | BLANCO | NEGRO | € | CROMO | € |
|---|---|---|---|---|---|
| 2 unidades | 127250 | 127038 | **32** | 127249 | **38** |

*Acabados blanco y negro mate y cromo brillo.*
*Altura de la pata: 28,4 cm.*

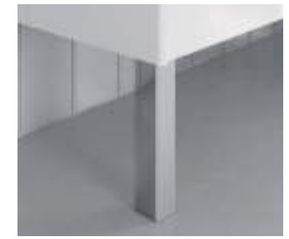

## Quad

| | CROMO | € |
|---|---|---|
| 2 unidades | 120900 | **34** |

*Acabado cromo brillo.*
*Altura de la pata: 27 cm.*

## Lite

| | BLANCO | NEGRO | € | CROMO | € |
|---|---|---|---|---|---|
| 2 unidades | 128798 | 128799 | **32** | 128797 | **38** |

*Acabados blanco y negro mate y cromo brillo. Altura de la pata: 28,4 cm.*
*Colocación en dos posiciones, tanto de frente como de perfil.*

## Suit

| | | NEGRO | € |
|---|---|---|---|
| **Pata Baja** | 1 unidad | 125736 | **78** |
| **Pata Toallero** | 1 unidad | 125735 | **162** |

*Acabados mate. Medidas pata toallero + bandeja: 11x84,5x43 cm.*
*Medidas pata baja: 11x28,2x43 cm.*

## Sifón

| | BLANCO | NEGRO | CROMO | € |
|---|---|---|---|---|
| | C0074694 | C0074695 | C0074693 | **81** |

*Acabados blanco y negro mate y cromo brillo.*

## Válvula

| | CROMO | € | BLANCO MATE | BLANCO BRILLO | ARENA | NEGRO | € |
|---|---|---|---|---|---|---|---|
| Válvula clic-clac | 121398 | **45** | 126818 | 128575 | 126819 | 128576 | **53** |

Medidas en cm.

# Acabados

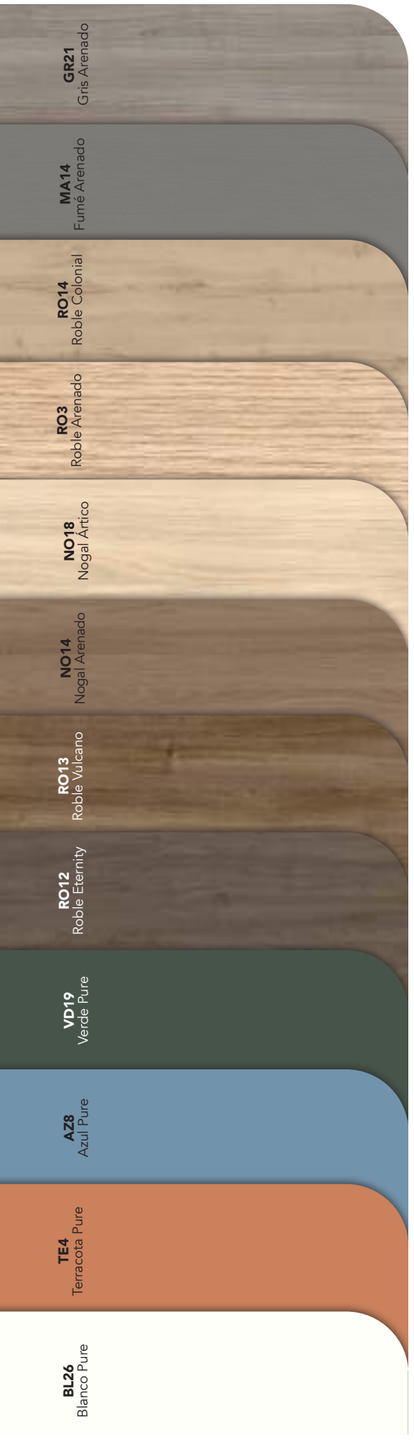

| | | | Vora | Win (New) | Logika | Econic | Vitale | Alfa | Dai | Urban | Sansa | Niwa | Mio | Vida | Wave | Essence | Bassi | Street | Enjoy | Elegance |
|---|---|---|---|---|---|---|---|---|---|---|---|---|---|---|---|---|---|---|---|---|
| GR21 | Gris Arenado | Laminado Nature | | | | | | | | | ● | | | ● | | | | ● | | ● |
| MA14 | Fumé Arenado | Laminado Nature | | | | | | | | | | ● | | | | | | | | |
| RO14 | Roble Colonial | Laminado Nature | | ● | | | | | | | ● | | | | | | | ● | | |
| RO3 | Roble Arenado | Laminado Nature | | | | | | | | | | ● | | | | | | | | |
| NO18 | Nogal Ártico | Laminado Nature | | ● | ● | | | | | | | | | | | | ● | | | |
| NO14 | Nogal Arenado | Laminado Nature | | | | | | | | | ● | | | ● | | | | ● | | ● |
| RO13 | Roble Vulcano | Laminado Nature | | ● | | | | | | | | | | | | | | ● | | |
| RO12 | Roble Eternity | Laminado Nature | | | | | | | | | | | | ● | | | ● | | | |
| VD19 | Verde Pure | Laminado Pure | | | ● | | | | | | | | | ● | | | ● | | | |
| AZ8 | Azul Pure | Laminado Pure | | | ● | | | | | | | | | | | | ● | | | |
| TE4 | Terracota Pure | Laminado Pure | | | | | | | | | | | | | | | ● | | | |
| BL26 | Blanco Pure | Laminado Pure | | | ● | | | | | | | | | | | | ● | | | |
| BL29 | Blanco Pure | Laminado Pure | | ● | | | | | | | | | | | | | | | | |
| RO8 | Roble Blanco | Laminado 2D | | | | | | | | | | | ● | | | | | | | |
| RO5 | Roble Nórdico | Laminado 2D | | | | | | ● | ● | | | | | | | | | | ● | |
| FR2 | Fresno Samara | Laminado 2D | | | | | | ● | ● | | | | | | | | | | ● | |
| AZ9M | Azul Ocean | Laminado 2D | | | | | | ● | | | | | | | | | | | | |
| MA15M | Arena Mate | Laminado 2D | | | | | | ● | ● | | | | ● | | | | | | | |
| BL18B | Blanco Brillo | Laminado 2D | | | | | | ● | ● | | | | | | | | | | ● | |
| BL20M | Blanco Mate | Laminado 2D | | | | | | ● | | | | | ● | | | | | | | |
| BL19 | Blanco Nature | Laminado 3D | | | | ● | ● | | | ● | | | | | ● | | | | | |
| RO6 | Beige Nature | Laminado 3D | | | | ● | ● | | | ● | | | | | ● | ● | | | | |
| NO20 | Hickory Nature | Laminado 3D | ● | | | ● | ● | | | | | | | | | | | | | |
| NO21 | Nogal Notte | Laminado 3D | ● | | | | | | | | | | | | | | | | | |
| GR37 | Gris Nature | Laminado 3D | | | | | | | | ● | | | | | | | | | | |
| MA15M | Arena Nate | Laminado 3D | ● | | | | ● | | | | | | | | ● | | ● | | | |
| MA23M | Habana Mate | Laminado 3D | ● | | | | | | | | | | | | | | | | | |
| VD22M | Verde Mineral | Laminado 3D | ● | | | | ● | | | | | | | | | | | | | |
| BL20M | Blanco Mate | Laminado 3D | ● | | | | | | | ● | | | | | ● | ● | ● | | | |
| BL1B | Blanco Brillo | Lacado | | | | ● | ● | | | | ● | ● | | ● | | | | ● | | ● |
| BL22M | Blanco Mate | Lacado | | | | ● | ● | | | | | | | ● | | | | | | |
| GR35B | Galet Brillo | Lacado | | | | | | | | | | | | | | | | | | ● |
| AZ6M | Azul Navy Mate | Lacado | | | | | ● | | | | | | | ● | | | | | | |
| GR16B | Antracita Brillo | Lacado | | | | | | | | | | | | ● | | | | ● | | ● |
| NG3M | Negro Mate | Lacado | | | | ● | | | | | | | | ● | | | | | | |
| AZ7M | Azul Vapor | Lacado al agua | | | | ● | | | | | | | | | | | | | | |
| VD18M | Verde Forest | Lacado al agua | | | | ● | | | | | | | | | | | | | | |

# Especificaciones técnicas

| | Materiales | | | | | | | | | | Cajones | | | | | | | | | | | | | |
|---|---|---|---|---|---|---|---|---|---|---|---|---|---|---|---|---|---|---|---|---|---|---|---|---|
| | AGL. TSCA 16 mm | AGL. 16 mm | MDF TSCA 16 mm | MDF 16 mm | AGL. 16 mm | MDF TSCA 16 mm | MDF TSCA 18 mm | MDF TSCA 19 mm | MDF 16 mm | MDF 18 mm | Extracción parcial Hettich | Extracción parcial Indaux | Extracción total Hettich | Extracción total Indaux | Cajón metálico Extracción total | Interior gris | Interior antracita | Interior textil gris | Interior textil coco | Interior fumé cuero | Organizador cajón basic | Organizador cajón premium | Distribuidor cajón | Cajitas organizadoras |
| | Costados | | | | Frentes | | | | | | | | | | | | | | | | | | | |
| Vora | ● | | | | | | | ● | | | | | ● | | | | | | | ● | | | ●* | ●* |
| Win | | ● | | | ● | | | | | | ● | | | | | | | | ● | | | | ● | |
| Logika | | ● | | | ● | | | | | | | | | | ● | | ● | | | | | | ● | |
| Econic | ● | | | | | | ● | | | | | | ● | | | | | | | ● | | ● | | |
| Vitale | | ● | | | | | | | | ● | | | | ● | | | | | ● | | ● | | | |
| Alfa | | | | ● | | | | | ● | | | | ● | | | | | | | ● | | ● | | |
| Dai | | | ● | | | ● | | | | | | | ● | | | | | | | ● | | ● | | |
| Urban | | ● | | | | | | | | ● | | | | ● | | | | ● | | | ● | | | |
| Sansa | | ● | | | ● | | | | | | ● | | ●* | | | | | | ● | | | | | |
| Niwa | | ● | | | ● | | | | | | ● | | | | | | | ● | | | | | | |
| Mio | | | | ● | | | | | ● | | | | ● | | | | | | | ● | | ● | | |
| Vida | | ● | | | ● | | | | | | | | ● | | | | | | | ● | | ● | | |
| Wave | | ● | | | | | | | | ● | | | ● | | | | | | | ● | | | | ● |
| Essence | | ●* | | | ●* | | | | | | | | ● | | | | | | | ● | | | | |
| Bassi | | ● | | | ●* | | | | | | | | | | | | | | | | | | | |
| Street | | ● | | | ● | | | | | | | | | ● | | ● | | | | | | | | |
| Enjoy | | | ● | | | ● | | | | | | | | | | | | | | | | | | |
| Elegance | | ● | | | ● | | | | | | | | | | | | | | | | | | | |

| | Tiradores | | | | | Amplitud de gama | | | | | | | Acabados | | | | | | | | |
|---|---|---|---|---|---|---|---|---|---|---|---|---|---|---|---|---|---|---|---|---|---|
| | Soft close | Tirador recubierto patentado | Tirador metálico | Tirador integrado en el frente | Sistema push-open | Fondo 27,5 cm | Fondo 35 cm | Fondo 39 cm | Fondo 46 cm | Curvo | Suspendido | A suelo | Lacado plano | Lacado al agua | Lacado plano | Lacado especial cabina | Lacado al agua | Laminado Nature / Pure | Laminado 2D | Laminado 3D | |
| | | | | | | | | | | | | | Costados exteriores | | Frentes | | | | | | |
| Vora | ● | | ● | | | | | | ● | | ● | | | | | | | | | ● | Vora |
| Win | ● | | ● | | | | | | ● | | ● | ● | | | | | | ● | | | Win |
| Logika | ● | | ● | | | | | | ● | | ● | | | | | | | ● | | | Logika |
| Econic | ● | | | ● | | | | | ● | | ● | | ● | ● | | ● | ● | | | ● | Econic |
| Vitale | ● | | | ● | | | | ● | ● | | ● | ● | ● | | | ● | | | | ● | Vitale |
| Alfa | ● | | | ● | | | | | ● | | ● | | | | | | | | ● | | Alfa |
| Dai | ● | | ● | | | | | | ● | | ● | | | | | | | | ● | | Dai |
| Urban | ● | ● | | | | | | | ● | | ● | ● | | | | | | | | ● | Urban |
| Sansa | ● | | | ● | | | | ● | ● | | ● | ● | ● | | ● | | | ● | | | Sansa |
| Niwa | ● | | | | | | | | ● | | ● | | ● | | ● | | | ● | | | Niwa |
| Mio | ● | | ● | | | | | | ● | | ● | | | | | | | | ● | | Mio |
| Vida | ● | | ● | | | | | | ● | | ● | | ● | | ● | | | ● | | | Vida |
| Wave | ● | ● | | | | | | | | ● | ● | | | | | | | | | ● | Wave |
| Essence | ● | | ● | | | | | | ● | | ● | | | | | | | | ● | | Essence |
| Bassi | ● | | | | ● | | ● | | | | | ● | | | | | | ● | | ● | Bassi |
| Street | ● | | ● | | | | ● | | | | ● | | ● | | ● | | | ● | | | Street |
| Enjoy | ● | | | ● | | ● | | | | | ● | | | | | | | | ● | | Enjoy |
| Elegance | ● | | ● | | | | ● | | | | ● | | ● | | ● | | | ● | | | Elegance |

* ***Colección Vora.*** *Muebles de 1C con cajitas organizadoras. Muebles de 2C con distribuidor de cajón.* ***Colección Sansa:*** *Mueble fondo reducido extracción total Hettich.* ***Colección Essence.*** *Material de la consola DHC 19mm.* ***Colección Bassi.*** *Material de los frentes para los acabados BL20M y MA15M (Canaletto) AGL. 19 mm.*

## Especificaciones técnicas lavabos integrados.

**LAVABO ENZO**

Profundidad seno: 12 cm.
Espesor lavabo: 2,1 cm.

**LAVABO BEAUTY**

Profundidad seno: 12 cm.
Espesor lavabo: 1,8 cm.

**LAVABO SLIM**

Profundidad seno: 12,5 cm.
Espesor lavabo: 2 cm.

**LAVABO TREND**

Profundidad seno: 15 cm.
Espesor lavabo: 2 cm.

**LAVABO CAIRO**

Profundidad seno: 11 cm.
Espesor lavabo: 4,7 cm.

**LAVABO SPIRIT**

Profundidad seno: 12 cm.
Espesor lavabo: 1,8 cm.

## Iconografía

- Lavabo cerámico
- Cajón extracción total
- *Laminado 2D*
- Sistema soft close
- Apertura push
- *Laminado 3D*
- Consumo LED eficiente
- Luminaria LED
- *Laminado Nature / Laminado Pure*
- IP44 Class II
- Espejo con sistema antivaho
- *Lacado brillo*
- *Lacado mate*
- *Lacado sostenible al agua*

# Medidas y opciones

| | Anchos | | | | | | | | | | | | | | Opciones | | | | | | |
|---|---|---|---|---|---|---|---|---|---|---|---|---|---|---|---|---|---|---|---|---|---|
| | Muebles suspendidos | | | | | | | | Muebles a suelo | | | | | | Diseño | | | Conjuntos | | | |
| | 45 cm | 50 cm | 60 cm | 70 cm | 80 cm | 90 cm | 100 cm | 120 cm | 50 cm | 60 cm | 70 cm | 80 cm | 100 cm | 120 cm | Cajones | Puertas | Cajones y puertas | Opción lavabo integrado | Opción lavabo sobre encimera | Conjunto Basic | Conjunto Premium |
| Vora | | | ● | | ● | | ● | ● | | | | | | | ● | | | ● | ● | | ● |
| Win | | | ● | ● | ● | ● | ● | ● | | ● | ● | ● | | ● | ● | | ● | ● | | ● | |
| Logika | | | ● | | ● | | ● | ● | | | | | | | ● | | | ● | ● | | ● |
| Econic | | | | | ● | | ● | | | | | | | | ● | | | ● | ● | | ● |
| Vitale | | | ● | | ● | | ● | ● | | ● | | ● | ● | ● | ● | | | ● | | ● | ● |
| Alfa | | | ● | | ● | ● | ● | ● | | | | | | | ● | | ● | ● | | | ● |
| Dai | | | ● | | ● | | ● | | | | | | | | ● | | | ● | ● | | ● |
| Urban | | | ● | | ● | | ● | ● | | ● | | ● | ● | ● | ● | | | ● | ● | | ● |
| Sansa | | | ● | ● | ● | ● | ● | ● | | ● | | ● | ● | ● | ● | ● | ● | ● | ● | ● | |
| Niwa | | | ● | | ● | | | | | | | | | | ● | | | ● | | ● | |
| Mio | | | | | ● | | ● | | | | | | | | ● | | | ● | | | ● |
| Vida | | | | | ● | | ● | | | | | | | | ● | | | ● | | ● | ● |
| Wave | | | | | ● | | ● | | | | | | | | ● | | | ● | | | ● |
| Essence | | | | | ● | | ● | | | | | | | | ● | | | | ● | ● | ● |
| Bassi | | | | | | | | | ● | | | | | | | ● | | | ● | ● | |
| Street | | ● | | | | | | | | | | | | | ● | ● | | ● | | | |
| Enjoy | ● | | | | | | | | | | | | | | | ● | | ● | | | |
| Elegance | ● | | | | | | | | | | | | | | | ● | | ● | | | |

*Los conjuntos de 120 se forman a partir de 2 módulos de 60, a excepción de la serie Logika, Alfa y Urban que son módulos únicos de 120.*

## Comprometidos con la sostenibilidad

E1 SÍMBOLO E-1: Bajo contenido y emisión de formaldehído en DM y aglomerados.

ecoembes El poder de la colaboración — Empresa adherida al Sistema Integrado de Gestión de Ecoembes.

FSC — Productos certificados FSC® bajo pedido.



# Condiciones generales de venta

**1. Definiciones**

A efectos de las presentes condiciones generales de venta, se entenderá por:

I. Vendedor: MOBILIARIO ROYO, S.L. con domicilio en C/ Riu Vinalopó, nº 69, Polígono Industrial Pata del Cid – 46930, Quart de Poblet (Valencia) y CIF B46187928.

II. Comprador o cliente: Aquella persona física o jurídica, ya sea privada o pública, que actúe directamente o a través de otra persona en su nombre o siguiendo sus instrucciones, con un propósito relacionado con su actividad comercial, empresarial, oficio o profesión.

III. Condiciones: Las presentes condiciones generales de venta.

IV. Pedido: Se refiere a los productos encargados por el Comprador.

V. Precio: Suma que ha de abonar el Cliente al Vendedor por los bienes fabricados por este último y que figura en el presupuesto.

VI. Producto: Mobiliario de baño y demás accesorios según Catálogo facilitado por el Vendedor.

VII. Presupuesto: Documento entregado por el Vendedor al Comprador indicando información sobre Precio, Producto y condiciones de pago.

**2. Aceptación del pedido**

La realización de un pedido por parte del Comprador implica la aceptación plena y sin reservas de las presentes Condiciones Generales de Venta, sin perjuicio de cuantos pactos adicionales puedan regir la relación jurídica entre Royo y el Comprador

**3. Precios**

Todos los precios indicados en el catálogo y documentación comercial de Royo se expresan en euros y no incluyen impuestos, tasas ni gastos adicionales. El IVA aplicable se añadirá en cada factura conforme a la legislación vigente.

Royo se reserva la facultad de variar las condiciones de precio y forma de pago en cualquier momento siempre con carácter previo a la aceptación del Pedido, sujeto a lo dispuesto en las presentes Condiciones.

**4. Condiciones de envío**

Los pedidos se enviarán con portes pagados, siempre que el importe total supere los 150€. En caso contrario, se aplicará un cargo adicional de 15€ en concepto de transporte. Para envíos a Baleares y Canarias, se deberá consultar previamente la tarifa y condiciones específicas. Royo no asume responsabilidad por retrasos ocasionados por causas externas a su control.

**5. Pedidos especiales**

No se aceptarán anulaciones, devoluciones o modificaciones de pedidos especiales una vez hayan sido confirmados por Royo. Se entenderá como pedido especial aquel que requiera fabricación, configuración o suministro fuera del catálogo estándar.

**6. Devoluciones**

Cualquier devolución deberá ser previamente autorizada por Royo, mediante solicitud escrita del Comprador en un plazo máximo de 4 días desde la recepción del producto. El producto deberá conservar su embalaje original, estar en perfecto estado y sin indicios de uso. No se admitirán devoluciones de material manipulado, personalizado o fabricado a medida.

**7. Garantía comercial**

Royo garantiza sus productos frente al Comprador, conforme al Código de Comercio y la Ley 7/1998 de Condiciones Generales de la Contratación de España. En cualquier caso, la garantía cubrirá los defectos de fabricación, excluyendo expresamente los daños causados por transporte, instalación incorrecta, uso indebido, mantenimiento inadecuado, manipulación no autorizada, desgaste natural, accidentes o causas externas al proceso de fabricación.

En todo caso, la responsabilidad de Royo se limita al valor del producto defectuoso, debiendo ser éste devuelto para su análisis, reparación o sustitución. El plazo y modalidad de garantía puede variar en función del tipo de producto.

**8. Disponibilidad**

El suministro de productos está sujeto a disponibilidad de stock en el momento de la aceptación del pedido. En caso de falta de existencias, Royo se reserva el derecho a proponer alternativas equivalentes o cancelar el pedido sin penalización.

**9. Modificaciones de catálogo**

Royo se reserva el derecho a modificar, suprimir o introducir productos, precios o características técnicas en su catálogo o materiales promocionales sin necesidad de previo aviso, y sin obligación de reponer productos descatalogados.

**10. Errores de impresión**

Royo no se hace responsable de posibles errores tipográficos, omisiones o inexactitudes contenidas en sus catálogos, tarifas u otros documentos comerciales. Las especificaciones técnicas y condiciones se considerarán válidas únicamente si figuran expresamente en el contrato o pedido aceptado.

**11. Jurisdicción**

Ambas partes acuerdan someter cualquier disputa derivada de la interpretación o ejecución del contrato, o de las presentes condiciones, a la jurisdicción exclusiva de los Juzgados y Tribunales de Valencia, con renuncia expresa a cualquier otro fuero que pudiera corresponder.

VORA · Página 04

WIN · Página 12

LOGIKA · Página 16

ECONIC · Página 20

VITALE · Página 24

ALFA · Página 32

DAI · Página 36

URBAN · Página 40

SANSA · Página 44

NIWA · Página 52

MIO · Página 54

VIDA · Página 56

WAVE · Página 58

ESSENCE · Página 60

BASSI · Página 62

STREET · Página 64

ENJOY · Página 65

ELEGANCE · Página 66

Distribuidor

*Calle Río Vinalopó 69 · 46930*
*Quart de Poblet (Valencia) · www.royogroup.com*
*pedidos@royogroup.com · tel. (+34) 961 597 660*

Descarga en PDF este
Folleto Promociones 18

Prueba nuestro
Configurador Modular

Prueba nuestro
Configurador A tu medida

Royo®